FRIZ06

140 MIN

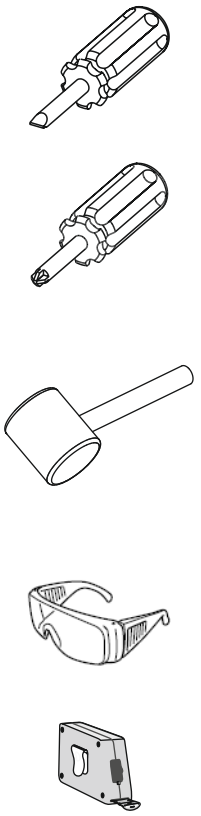

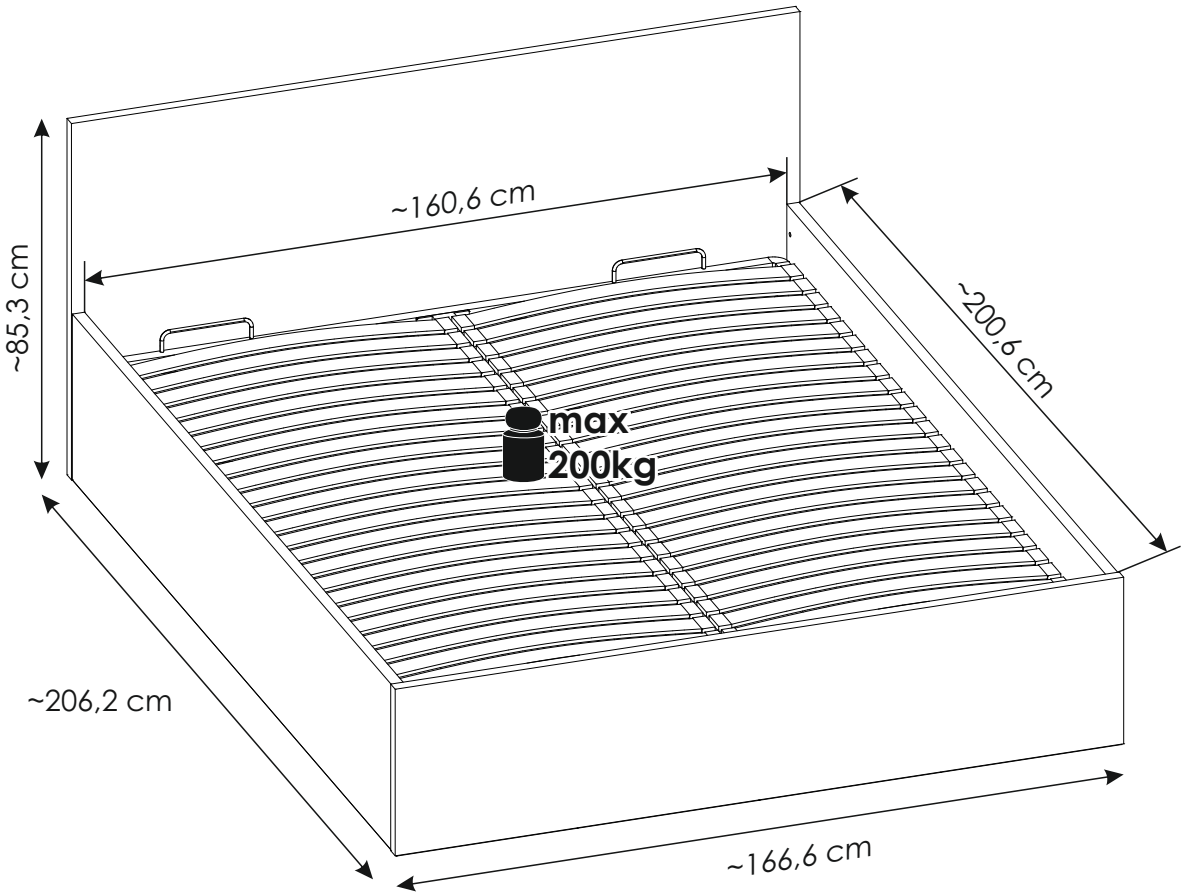

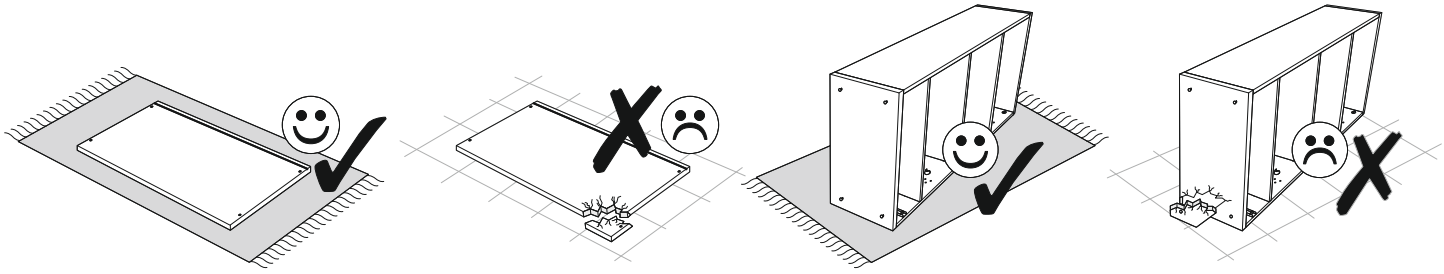

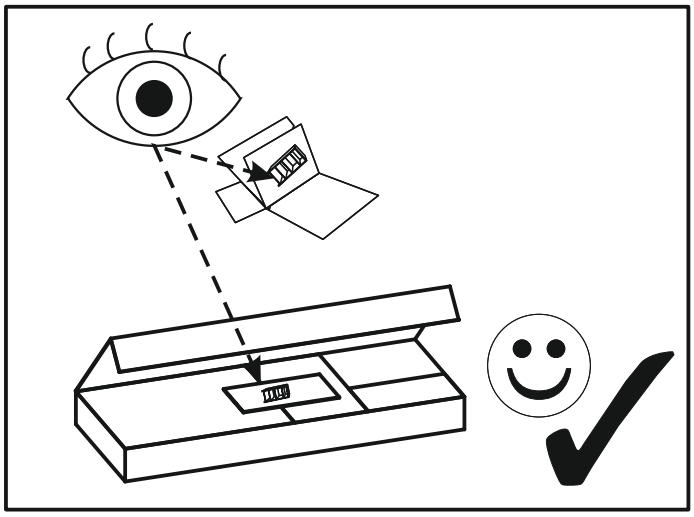

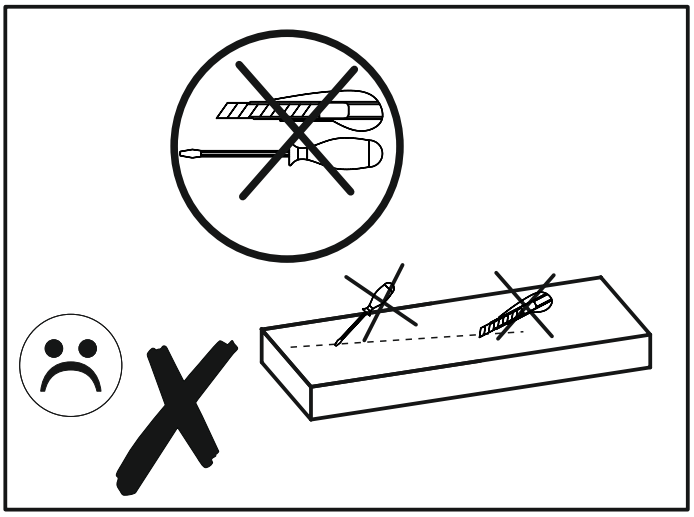

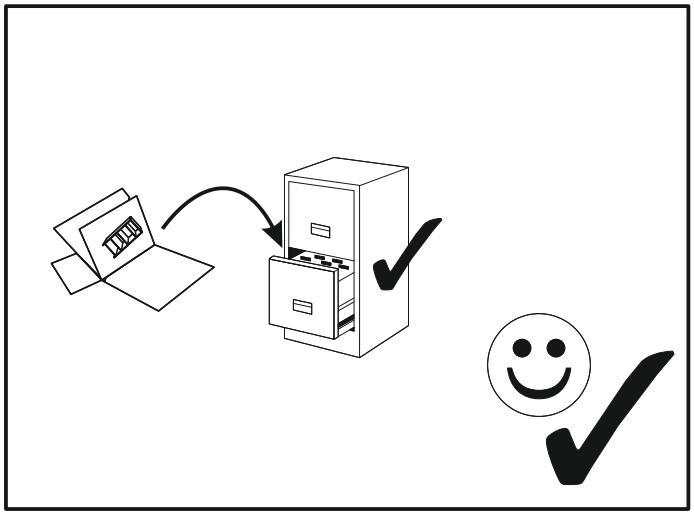

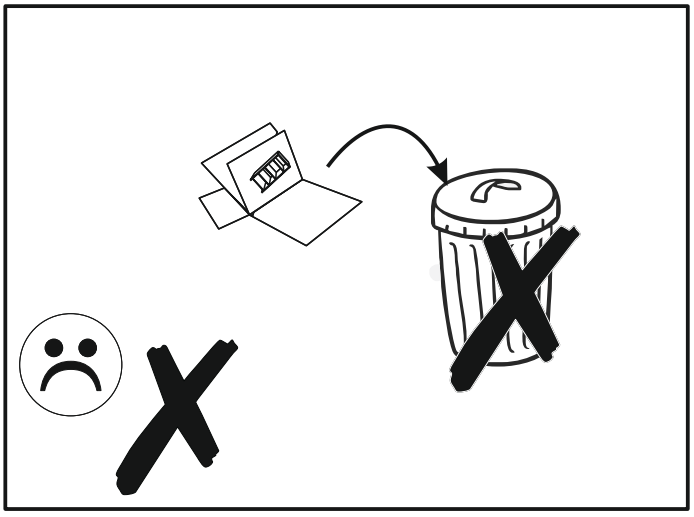

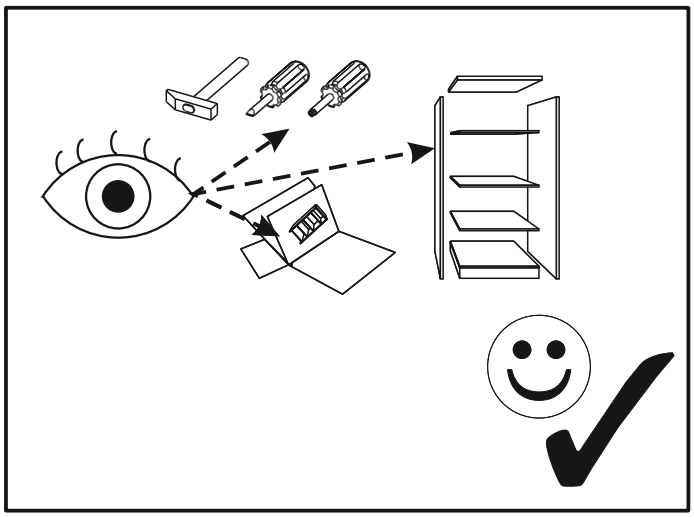

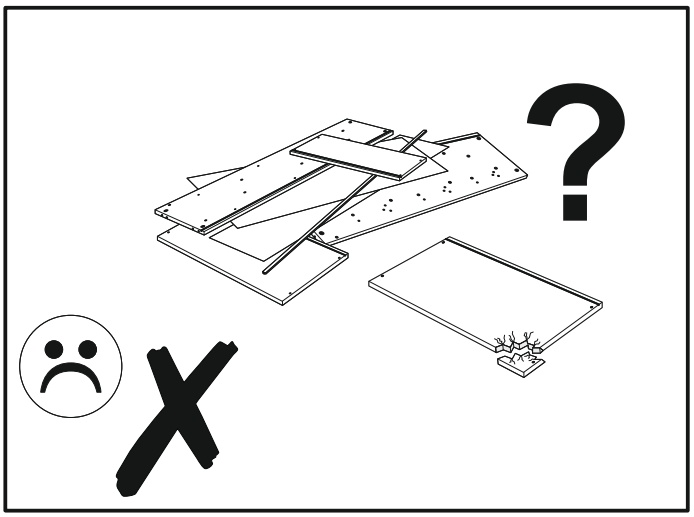

FRIZ06

A1 8 x 35 mm **x34**	**C2** 5 x 13 mm **x16**	**E1** 15 x 12 mm **x16**
F1 6 x 34 mm **x16** 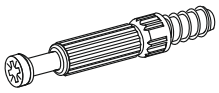	**G0** **x6**	**G2** 7 x 60 mm **x8**
I0 3 x 13 mm **x10**	**I17** 4 x 50 mm **x20** 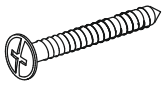	**K9** M6 x 60mm **x2** 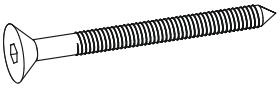
M **x1** 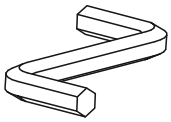	**M2** **x1** 6mm 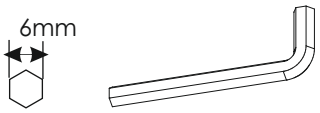	**M3** **x1** 8mm 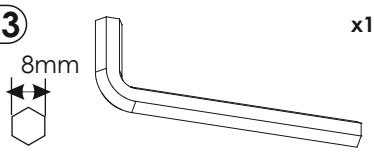
N1 3 X 16 mm **x70** 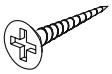	**O2** **x27** 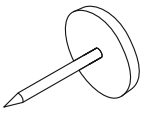	**O2A** ø20 **x9**
R1 **x13** 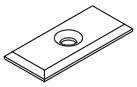	**S1** **x2**	**S17** **x6**
SL1 M8 x 25 mm **x6** 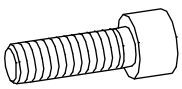	**SL2** **x6**	**SL3** **x2**
W **x2** 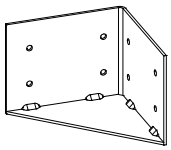		

SL

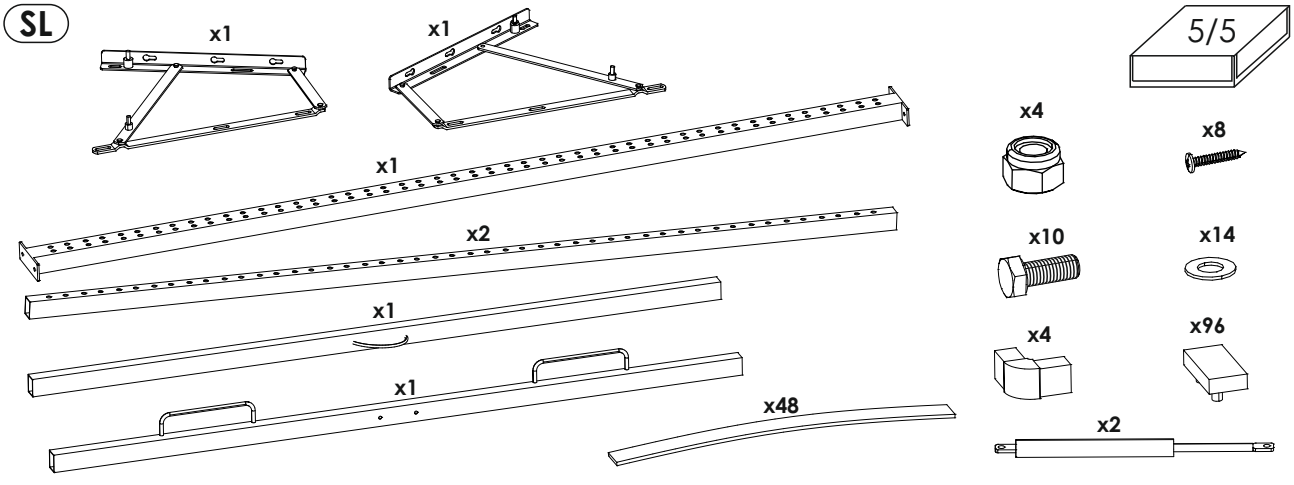

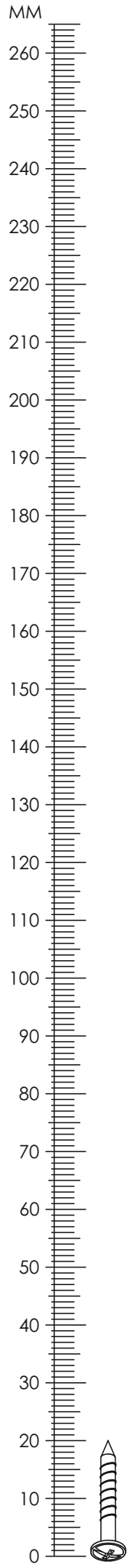

FRIZ06

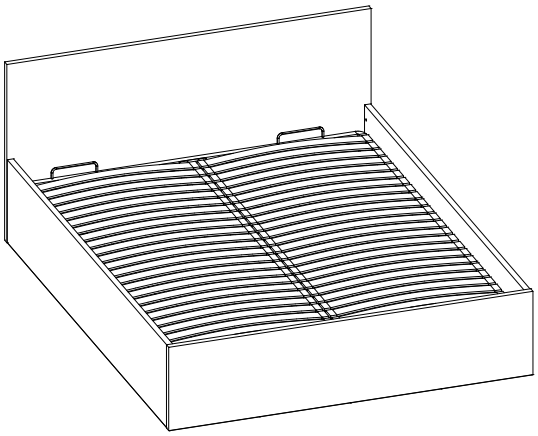

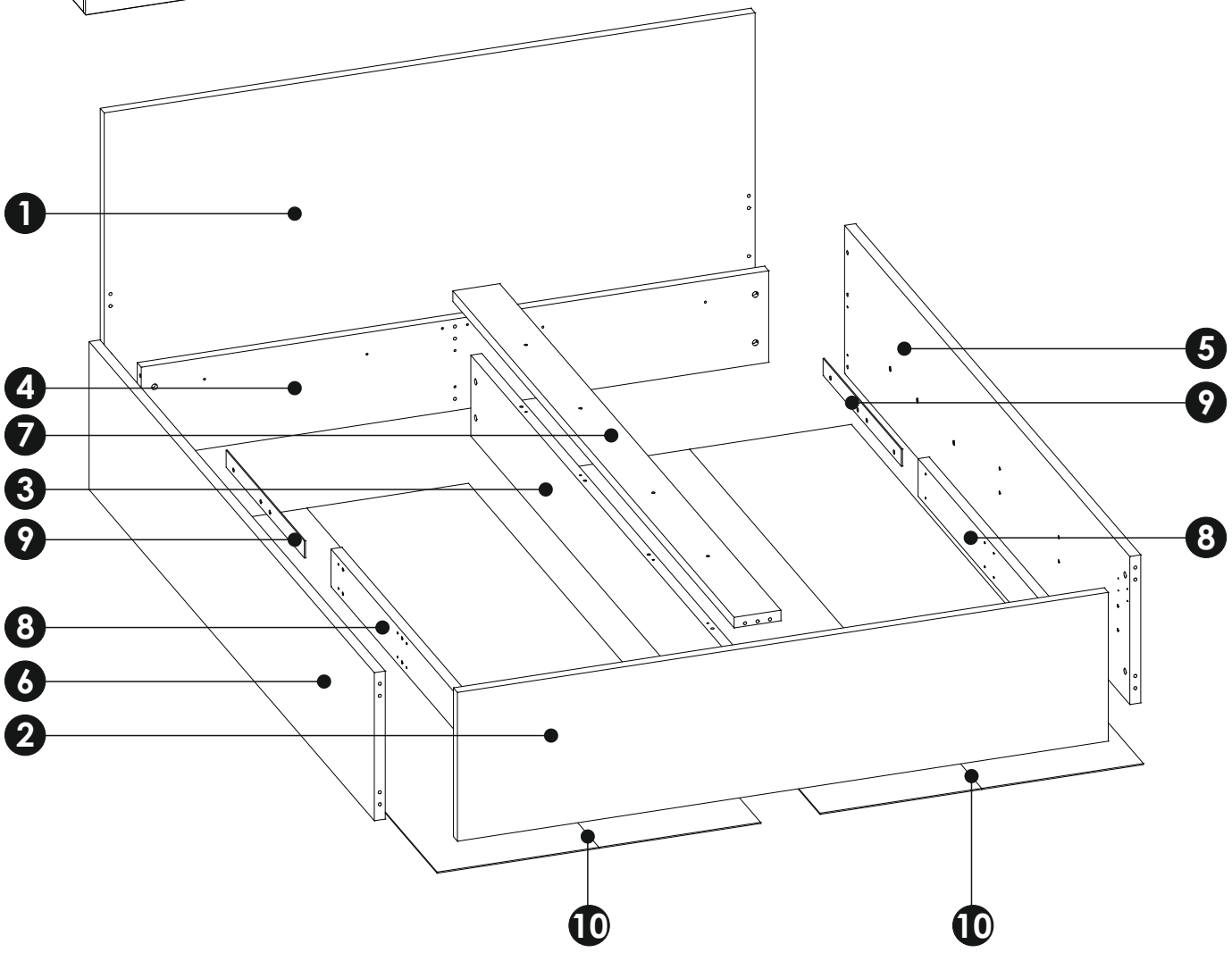

1	1666	845	28	x1	2/5
2	1666	395	28	x1	3/5
3	215	1978	28	x1	1/5
4	1606	243	28	x1	1/5
5	2006	393	28	x1	3/5

6	2006	393	28	x1	4/5
7	120	1978	28	x1	1/5
8	100	1000	28	x2	1/5
9	550	45	3	x2	1/5
10	2054	828	3	x2	4/5

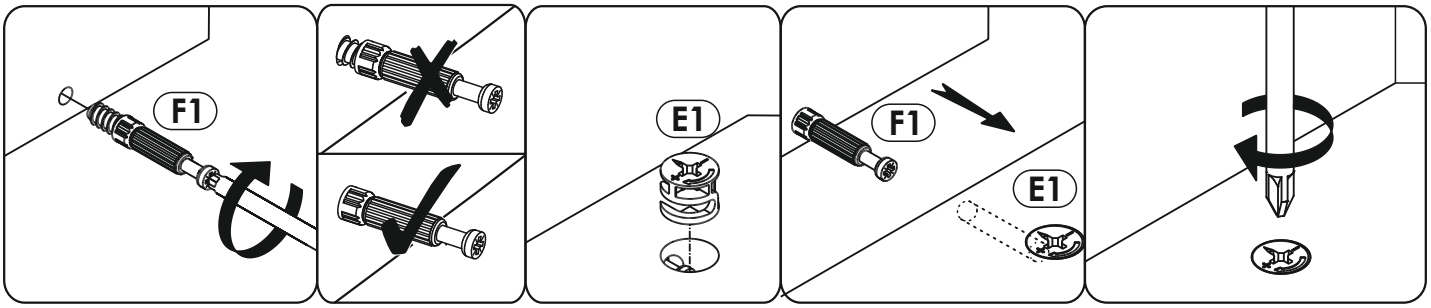

1

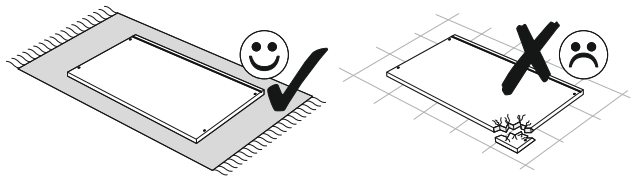

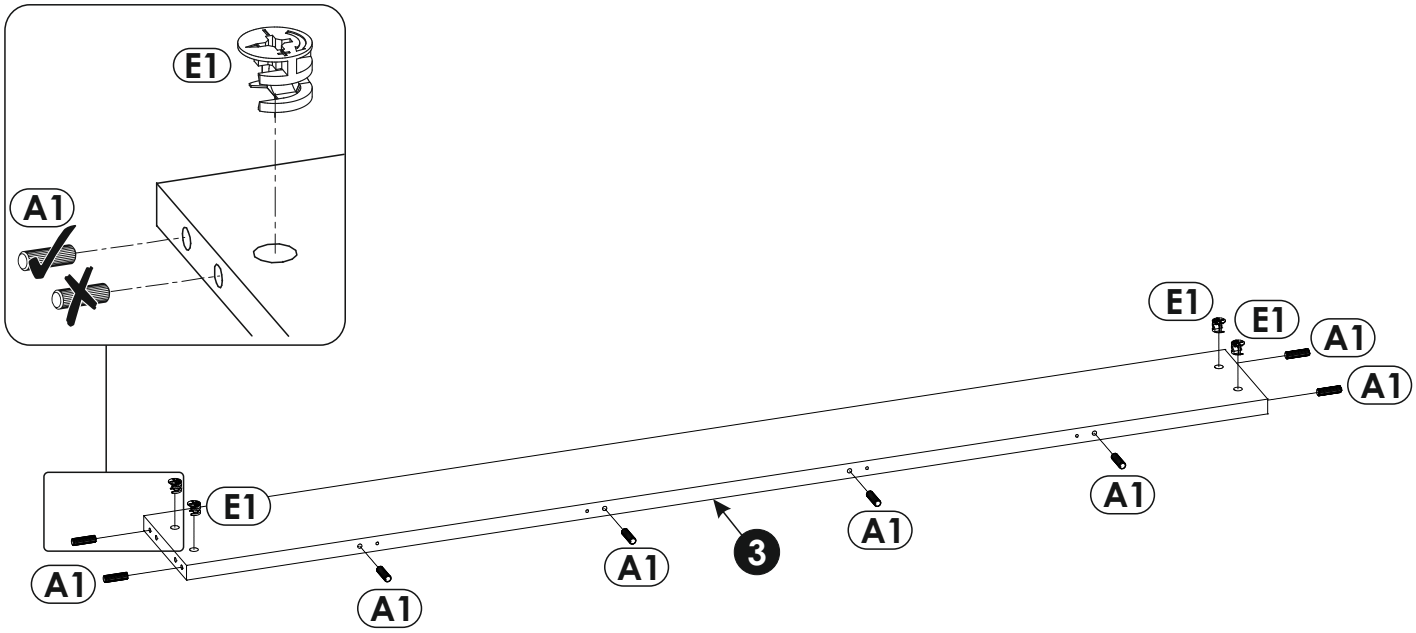

2

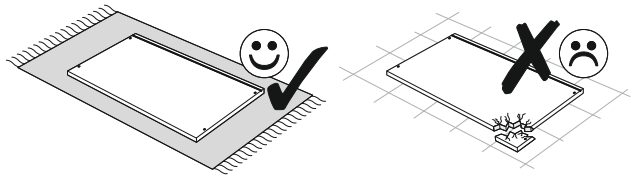

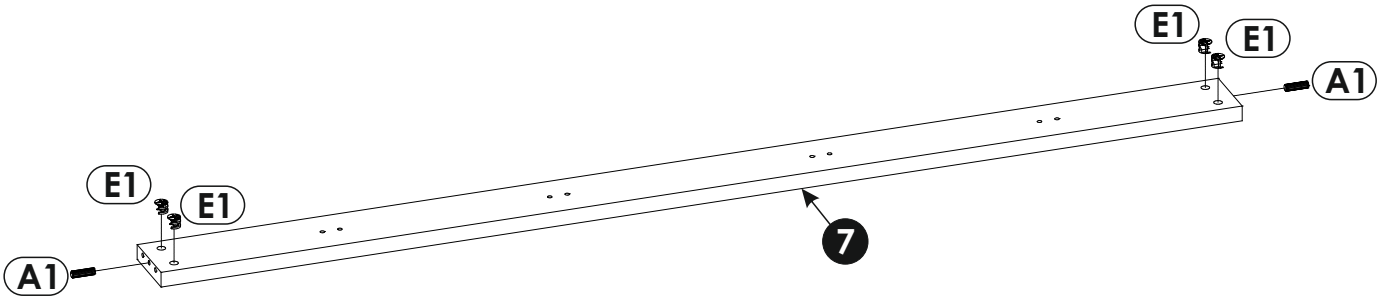

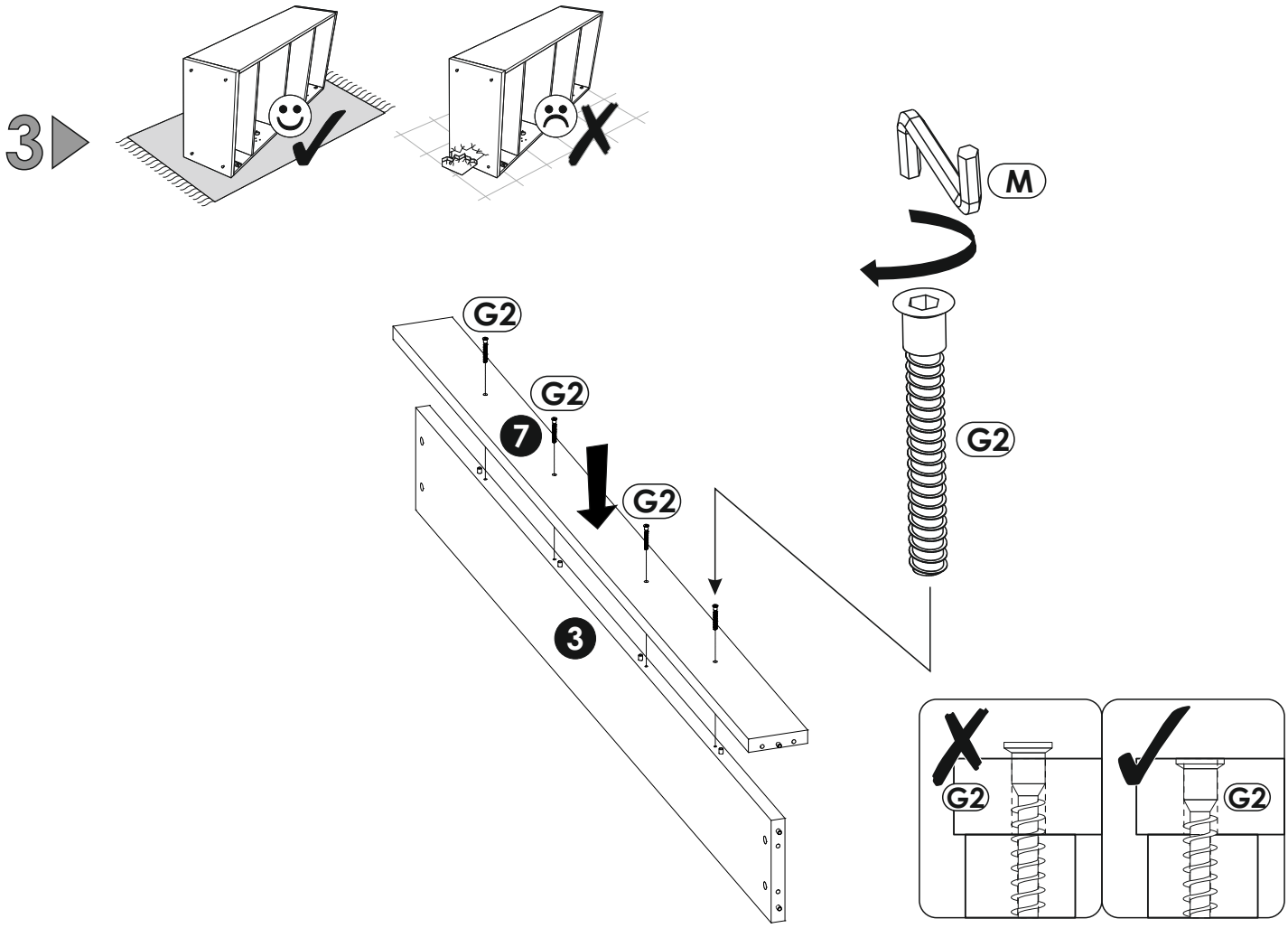
3
M
G2
G2
7
G2
G2
3
G2
G2

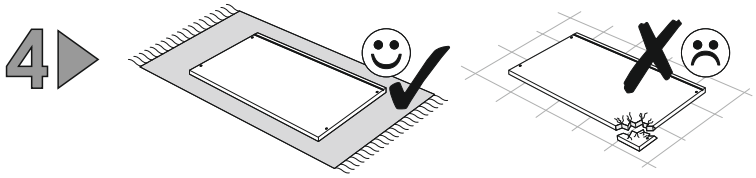
4

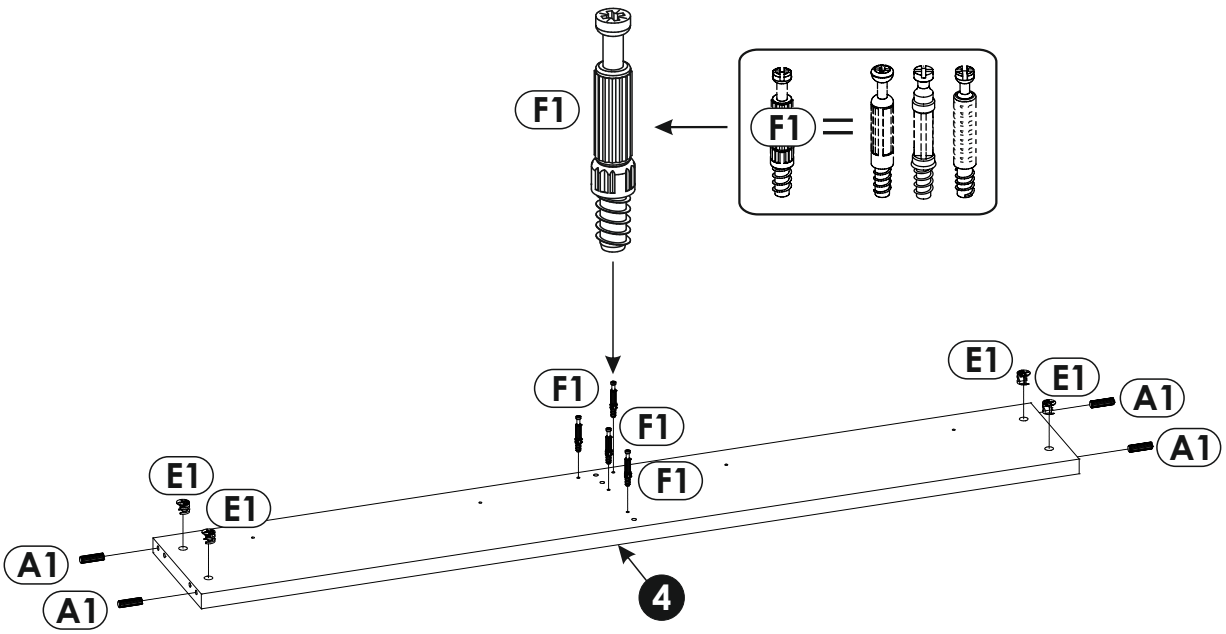
F1
F1
F1
F1
F1
E1
E1
E1
E1
A1
A1
A1
A1
4

5

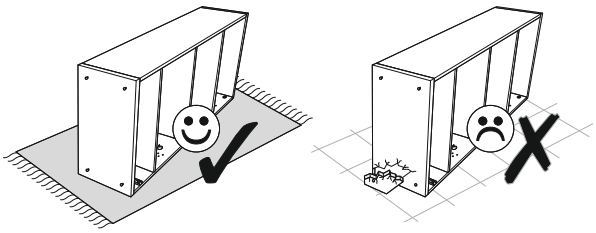

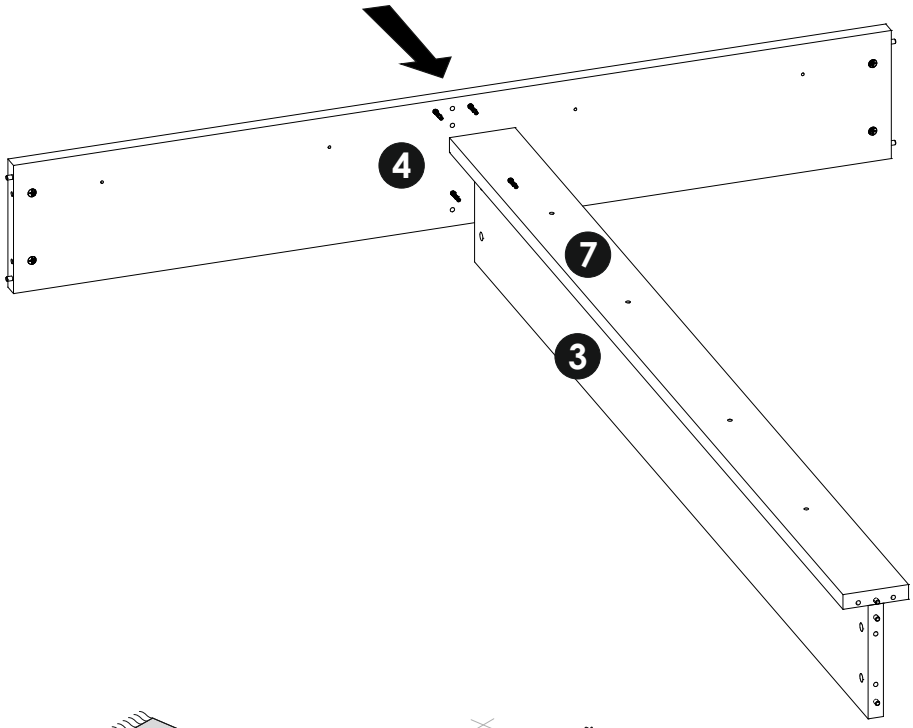

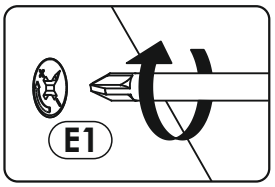

6

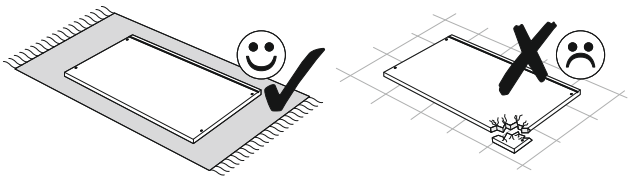

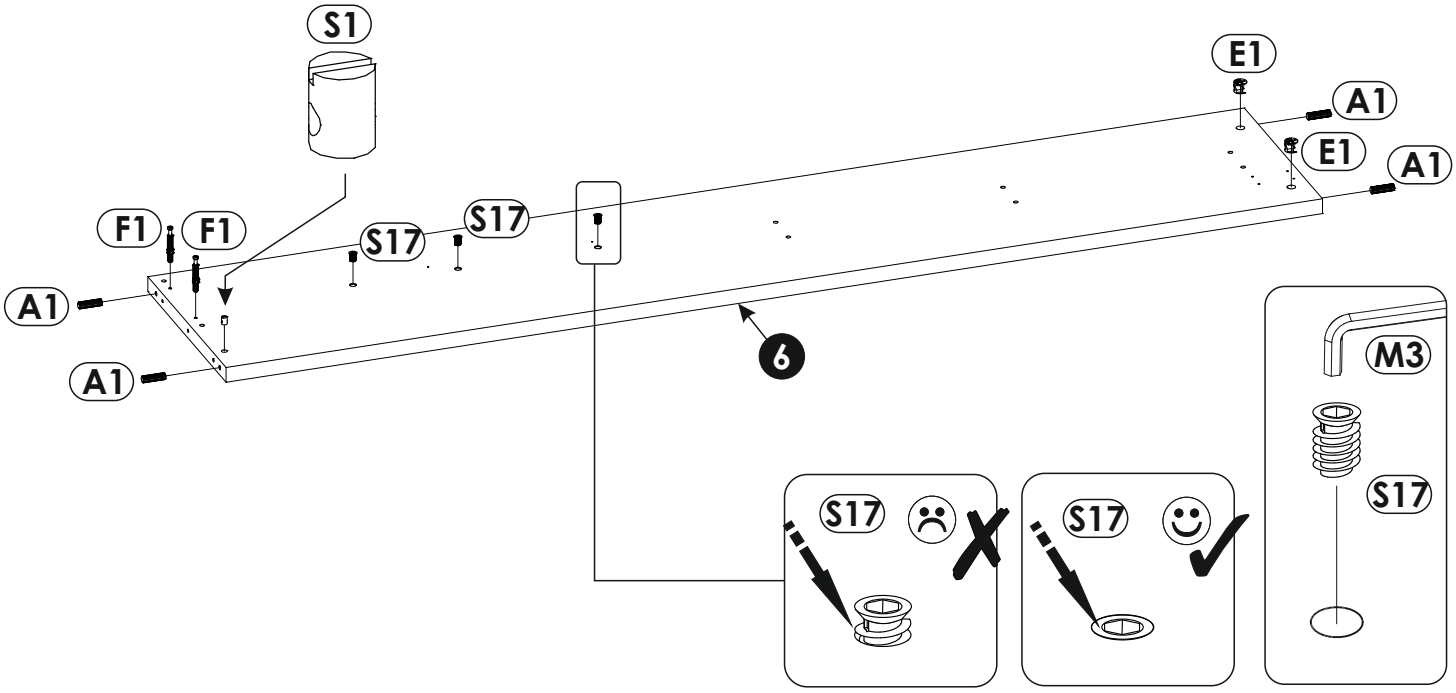

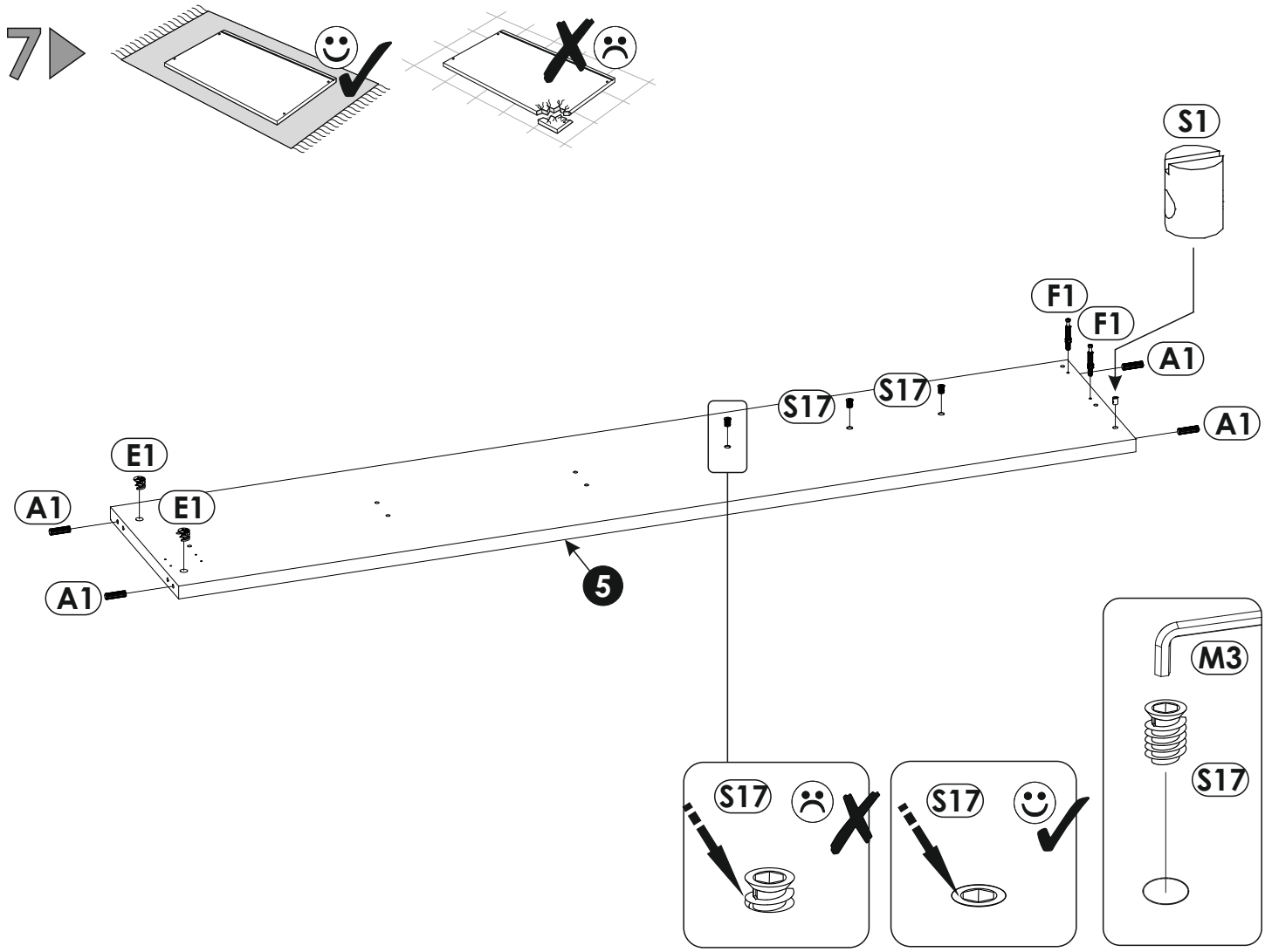
7
S1
F1
F1
A1
S17
S17
A1
E1
A1
E1
A1
5
M3
S17
S17
S17

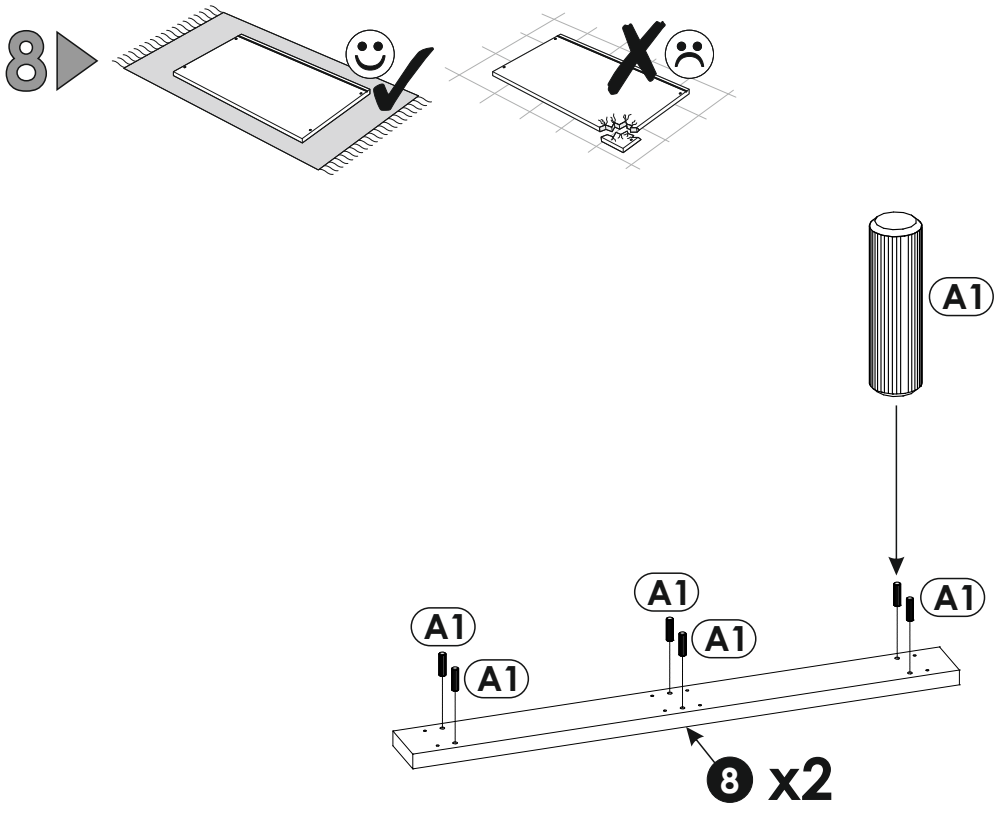
8
A1
A1
A1
A1
A1
A1
8 x2

9

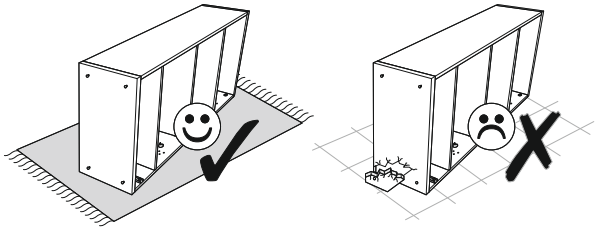

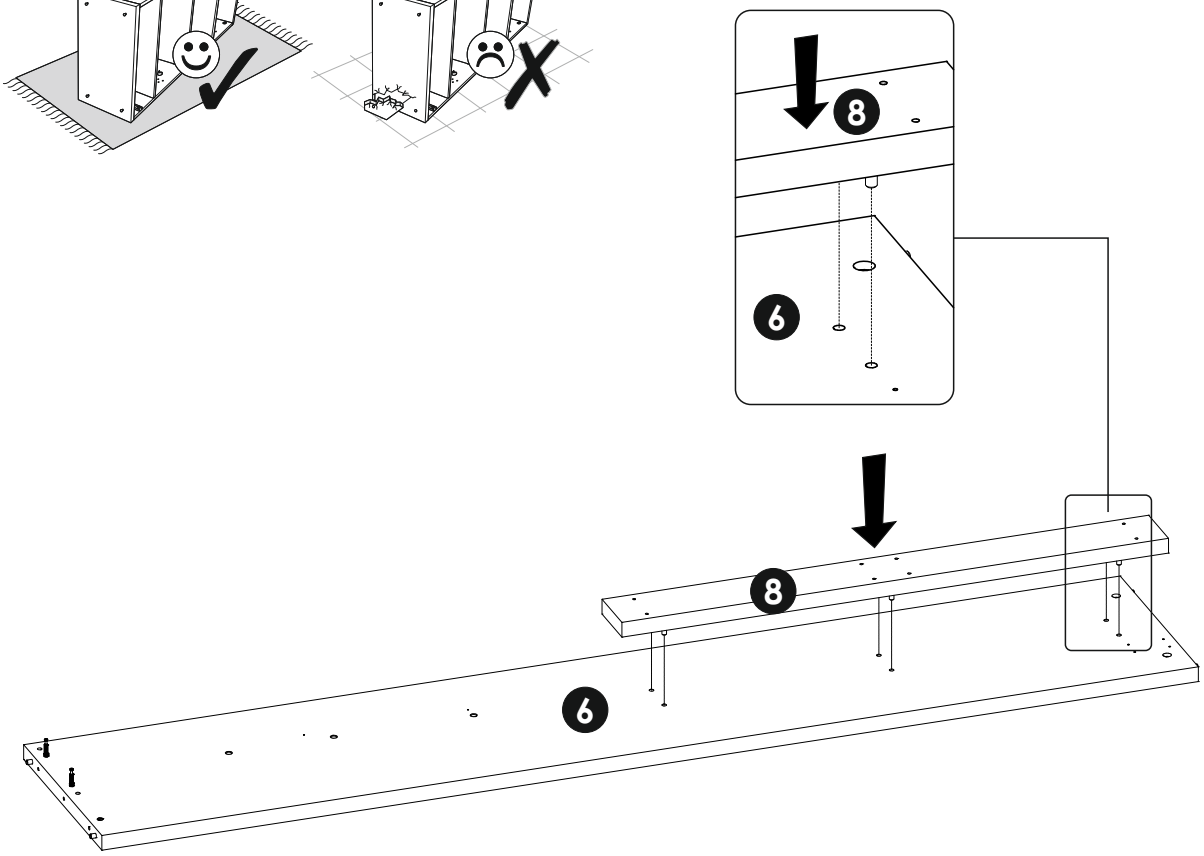

10

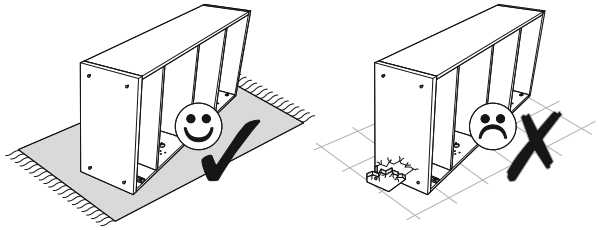

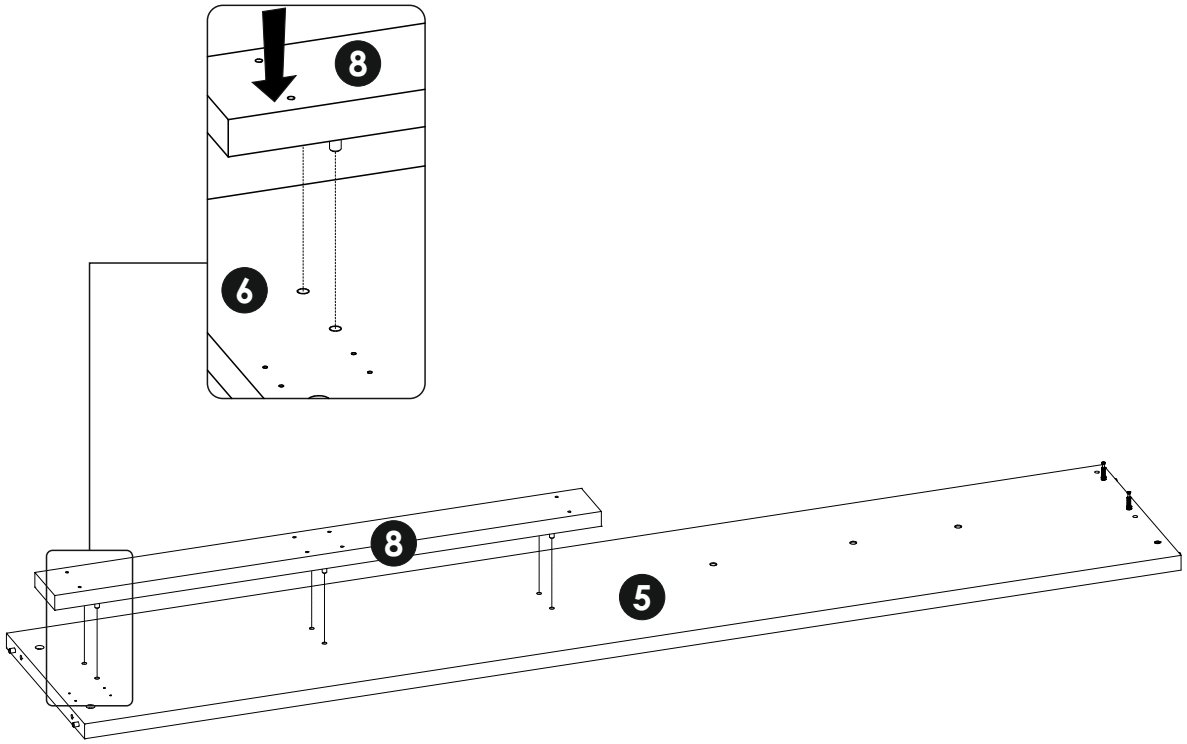

11

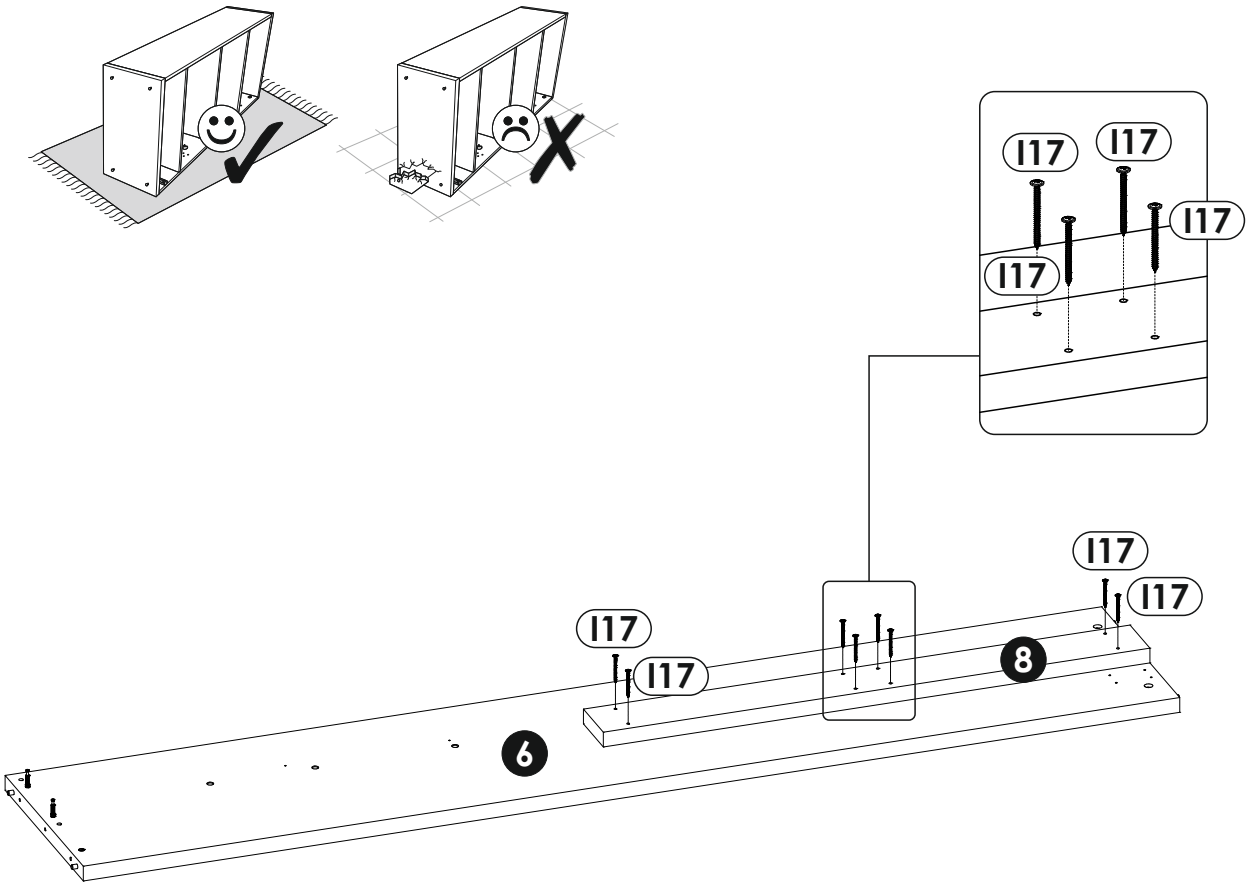

12

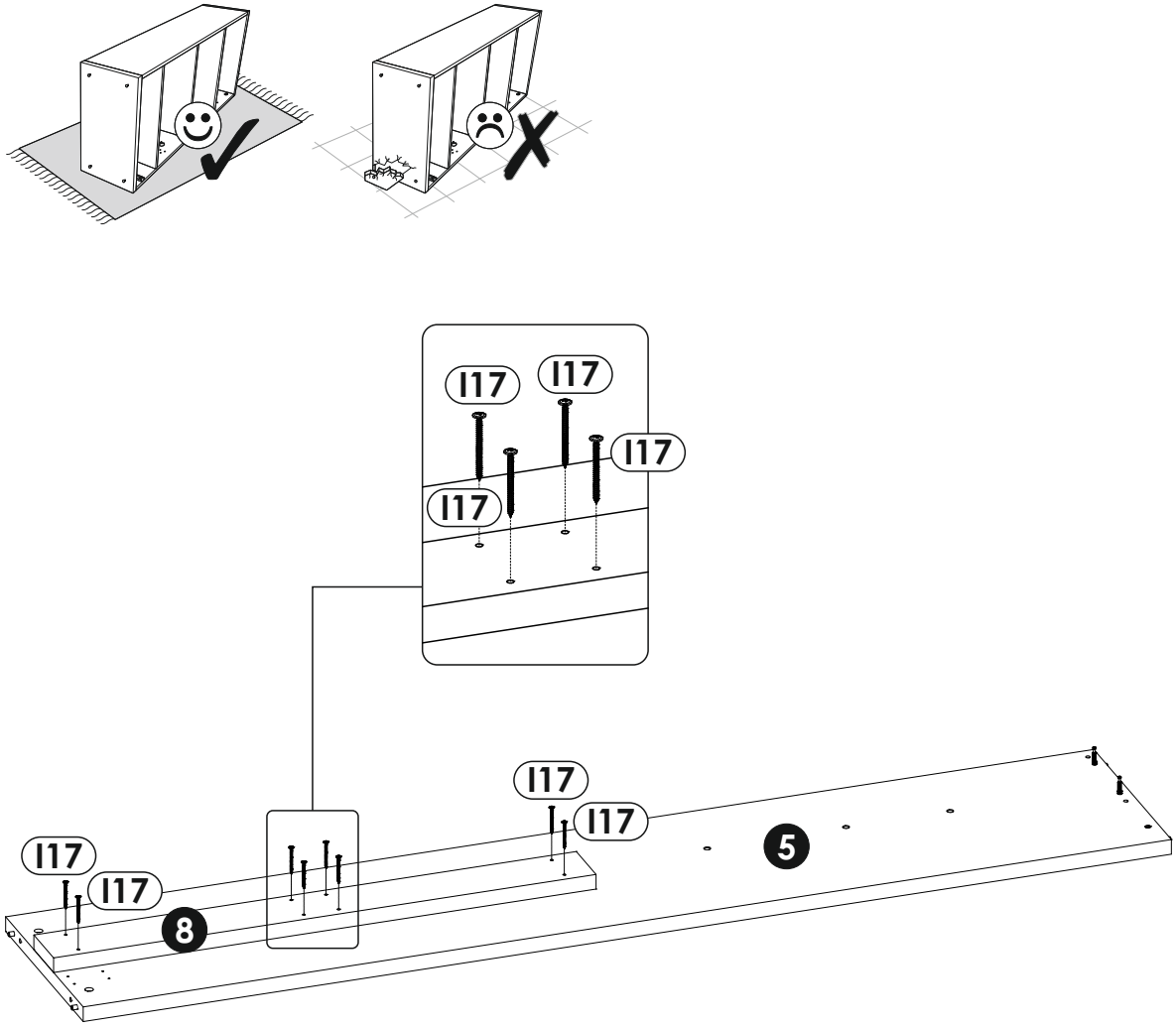

13

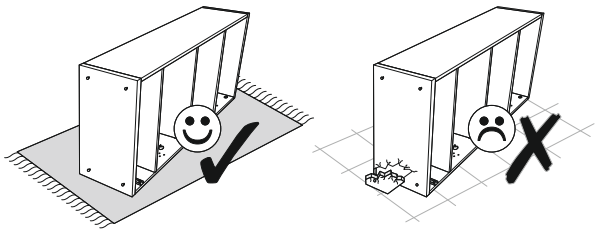

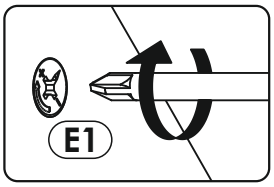

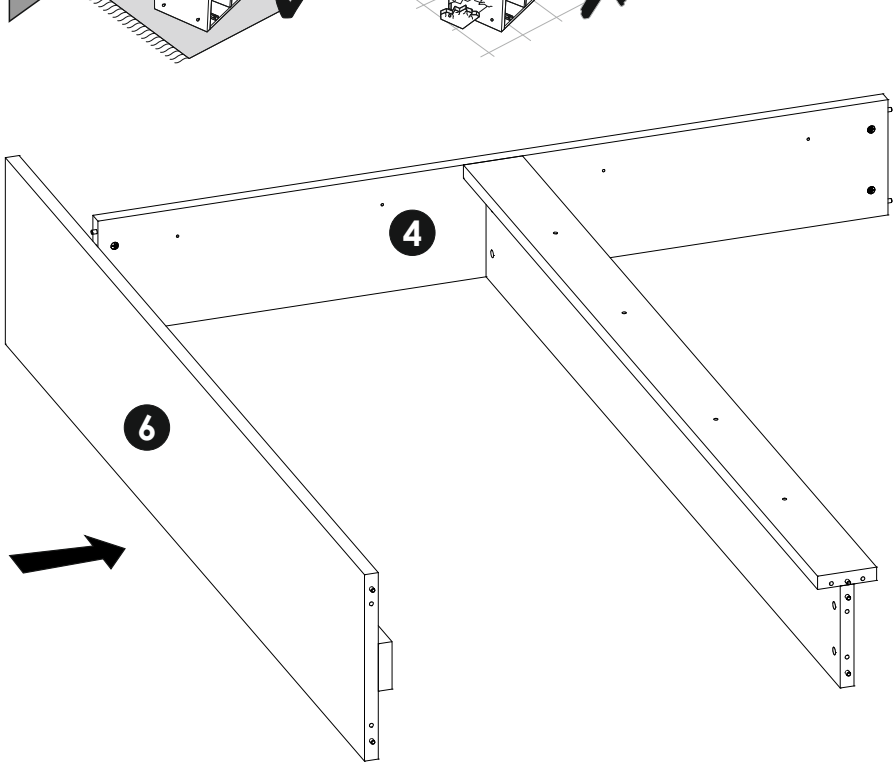

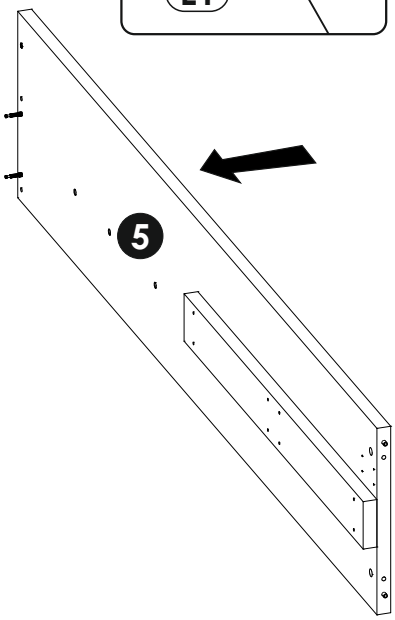

14

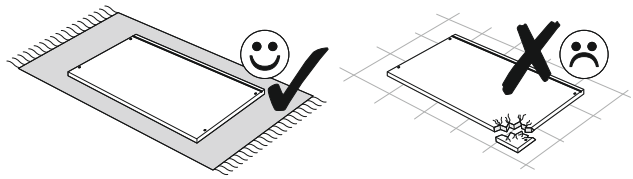

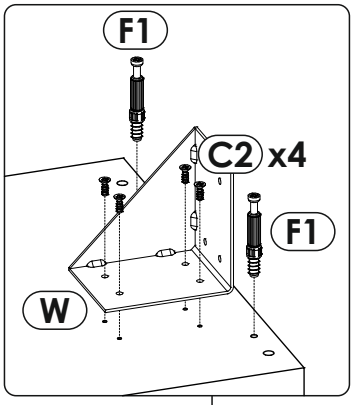

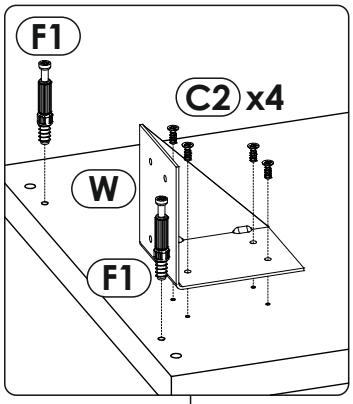

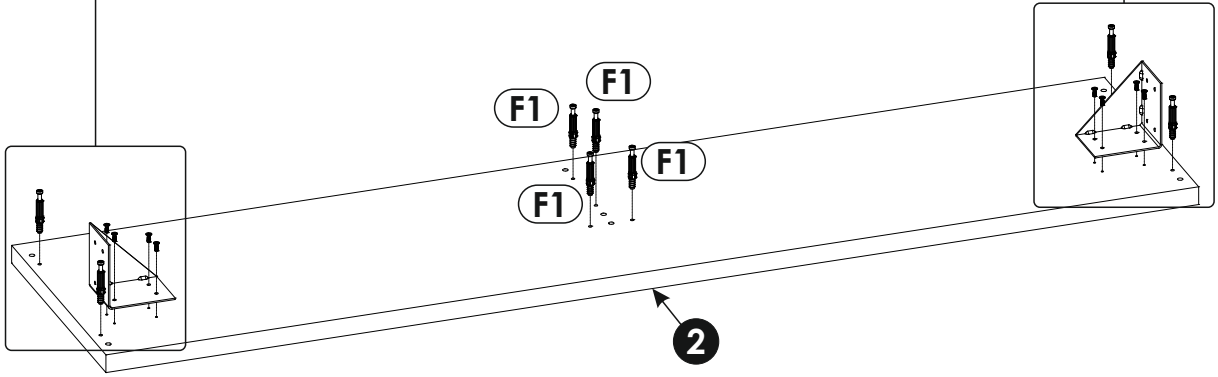

15

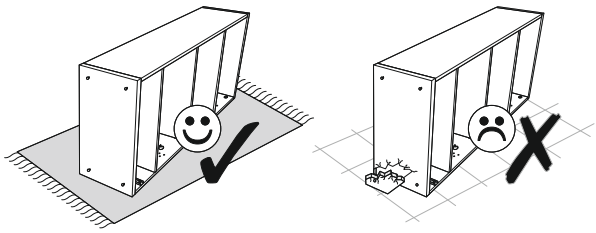

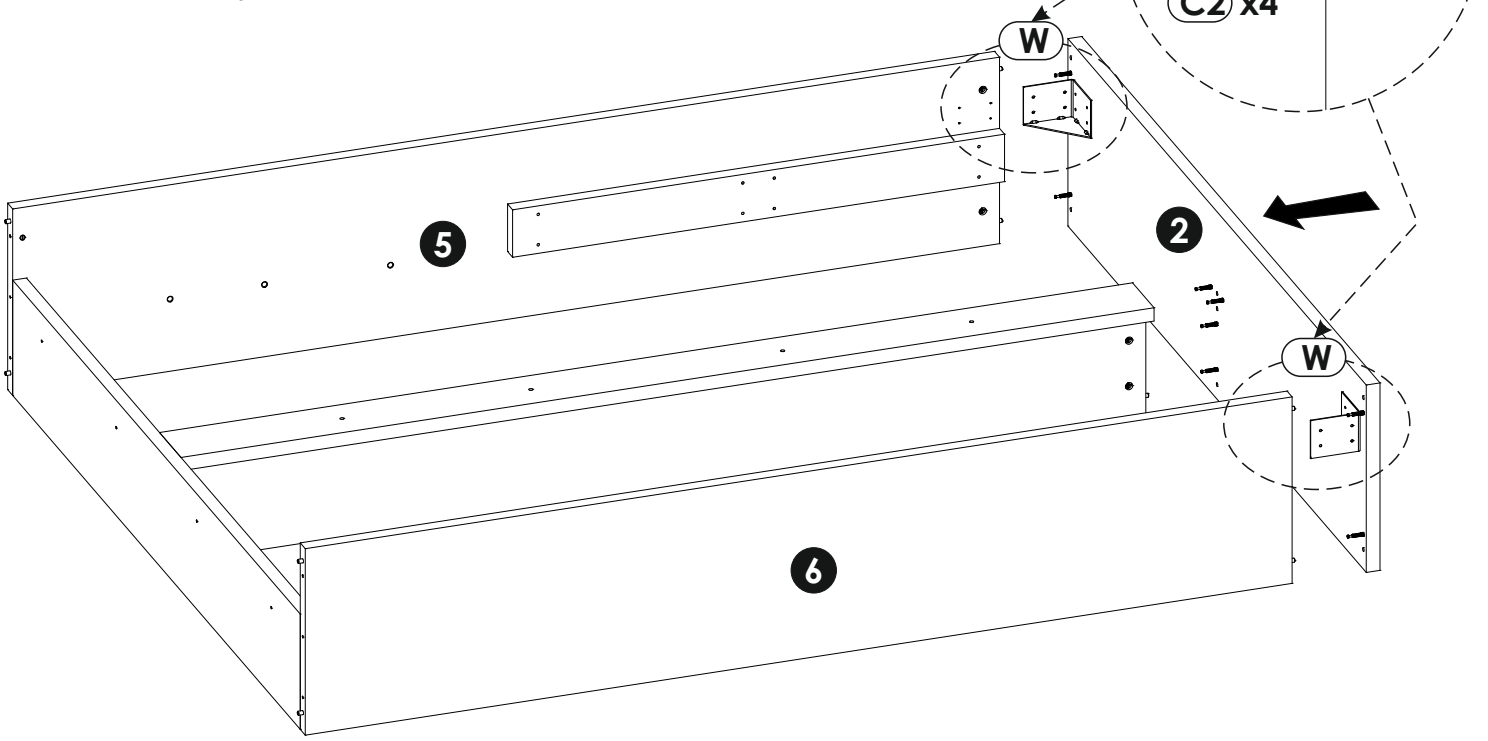

16

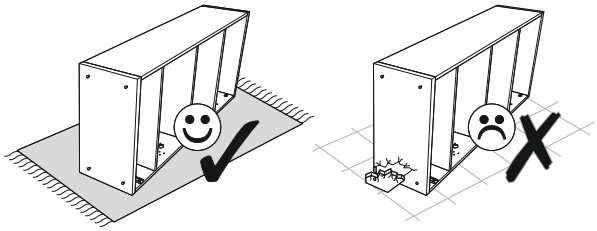

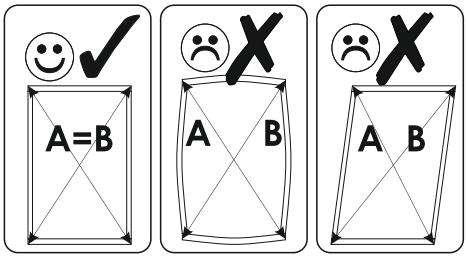

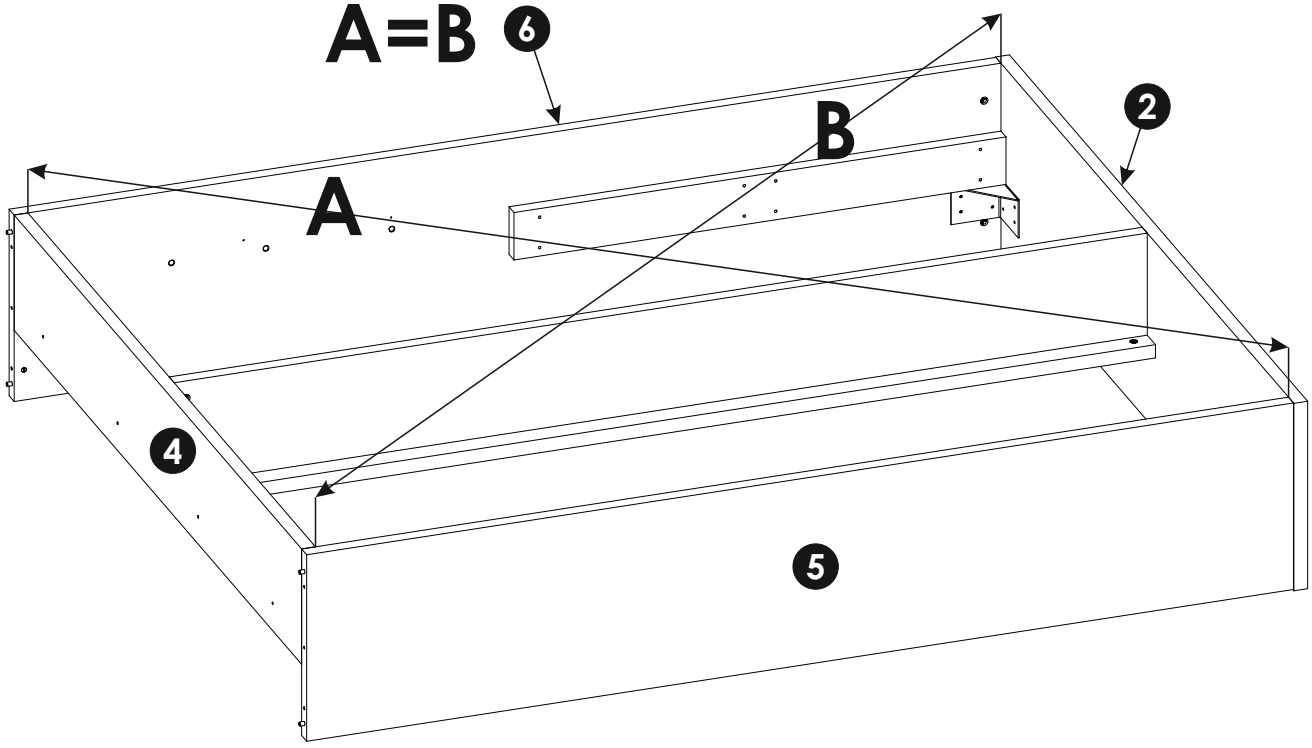

17

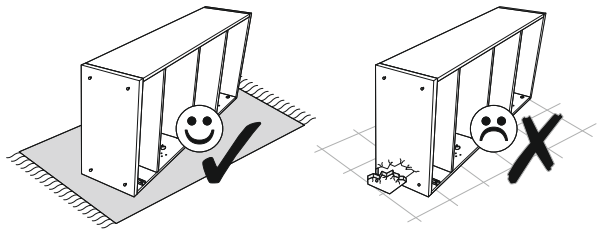

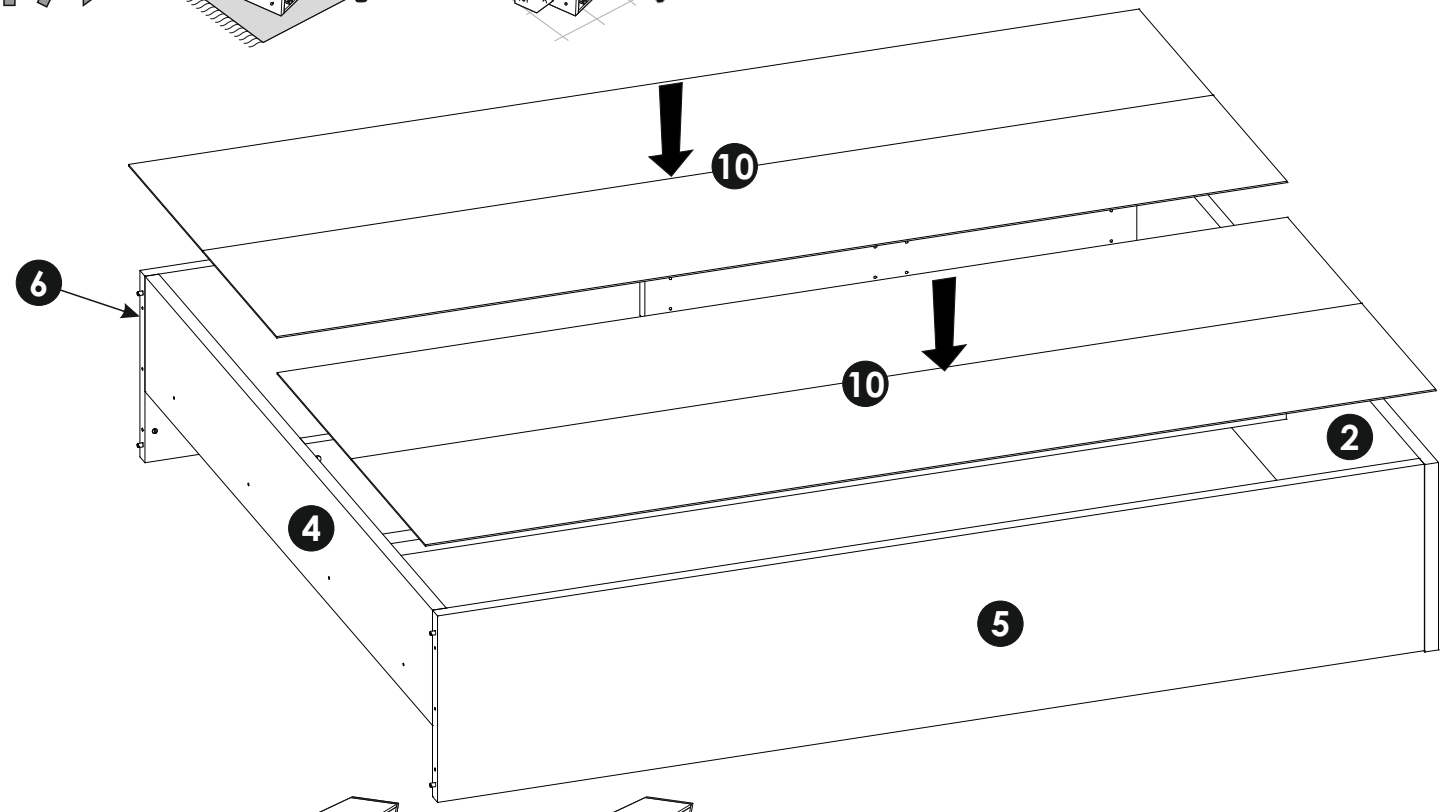

18

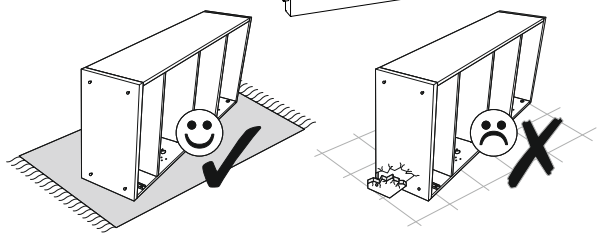

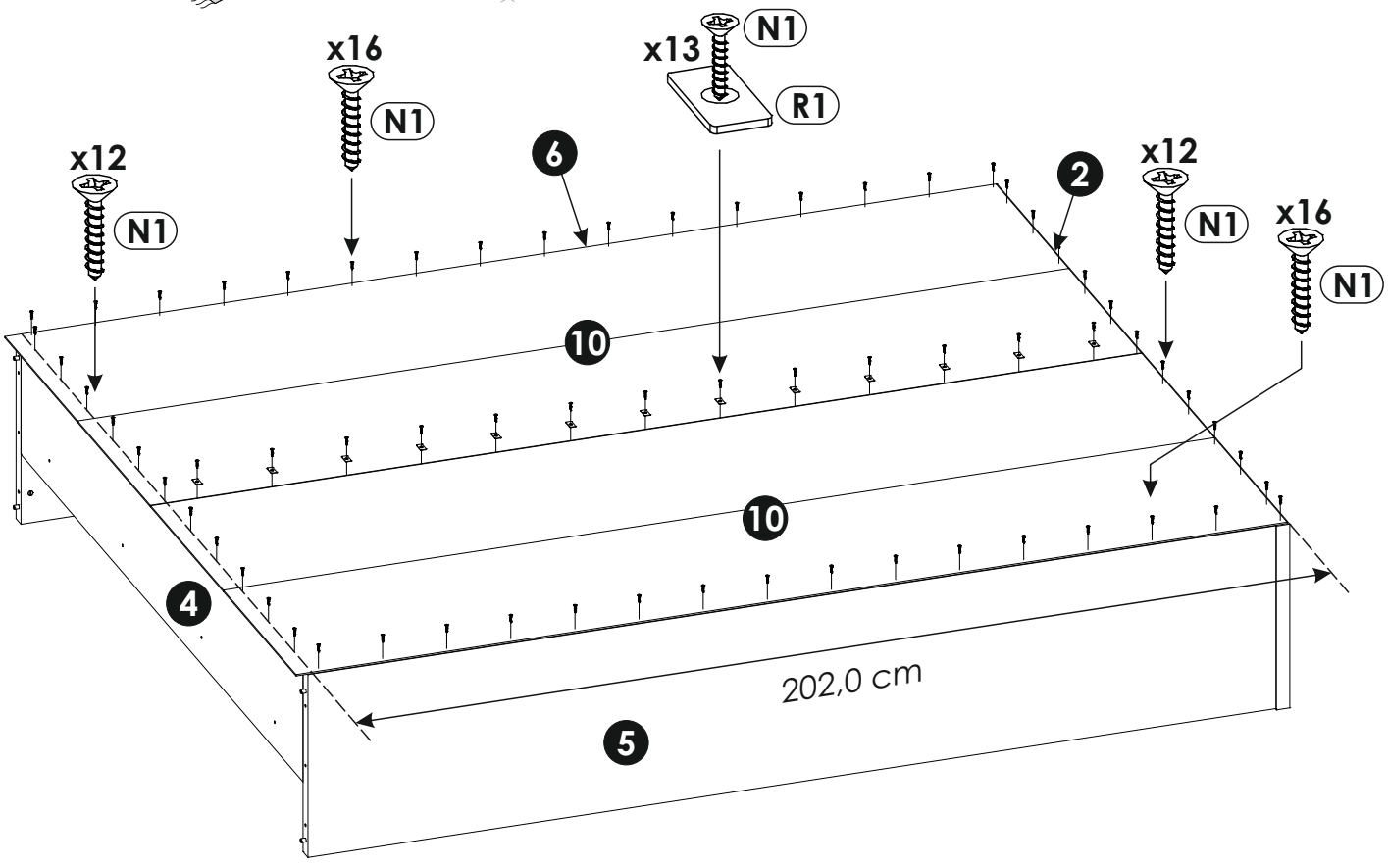

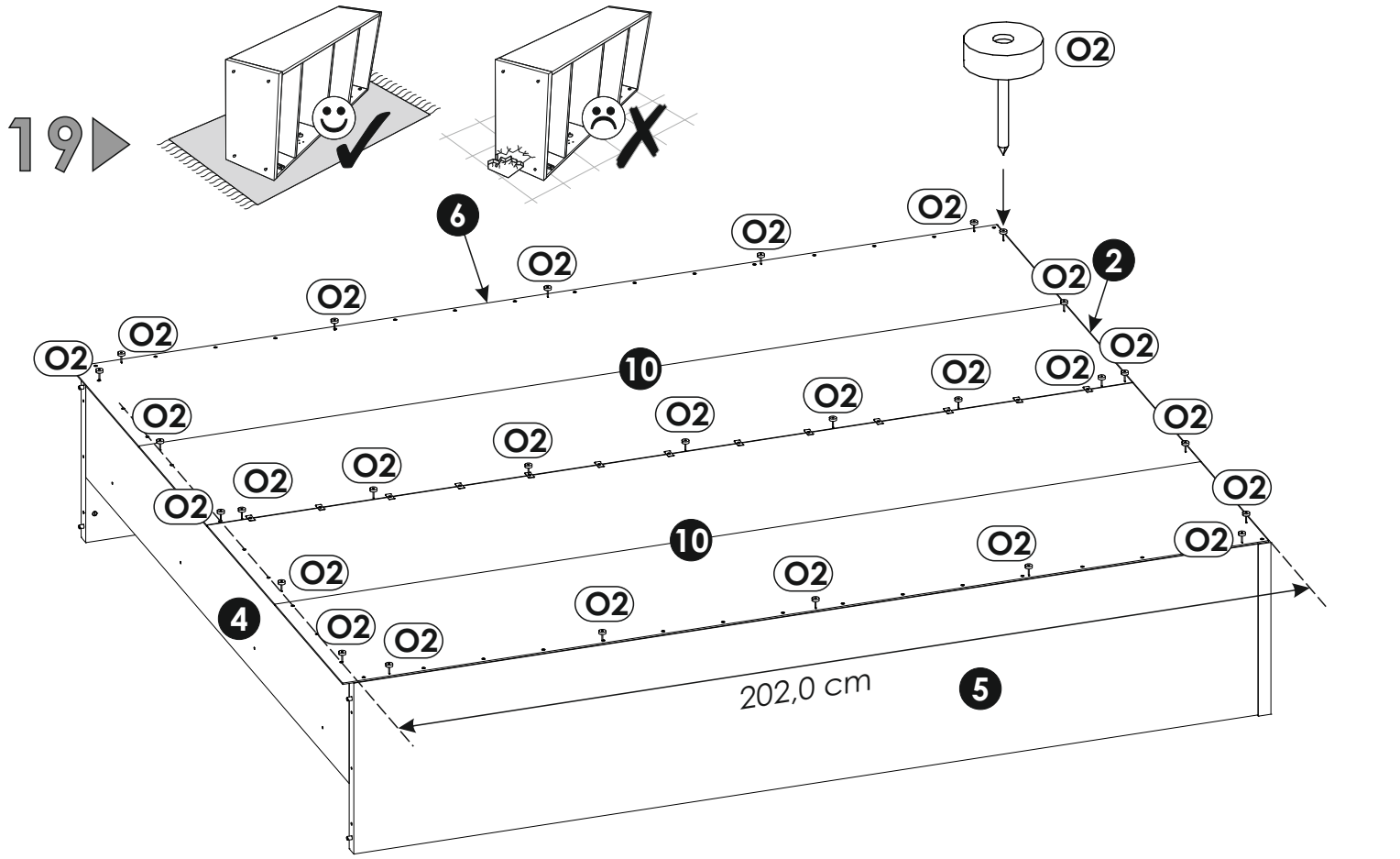
19
O2
6
2
10
4
5
202,0 cm

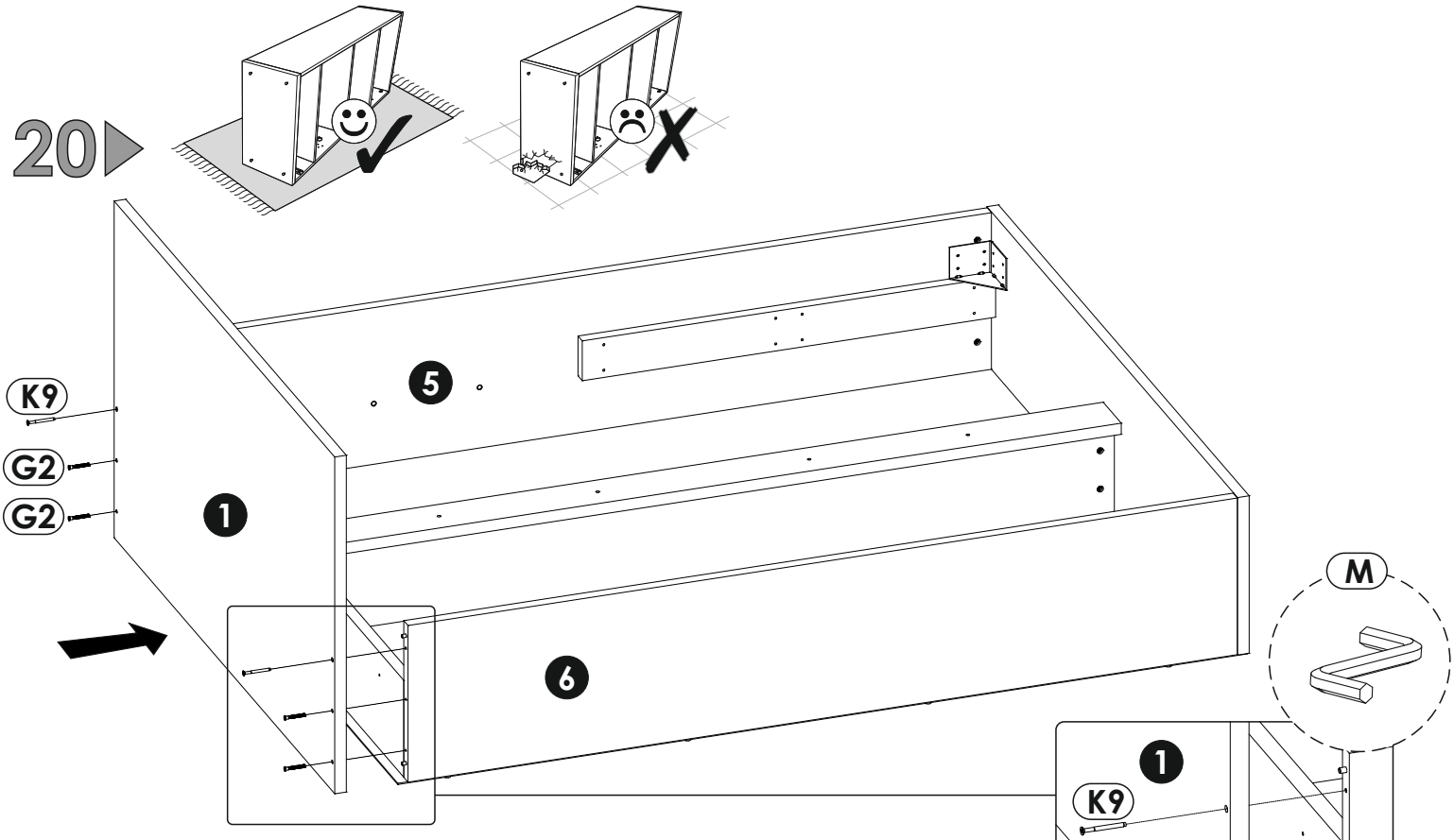
20
K9
G2
G2
1
5
6
M

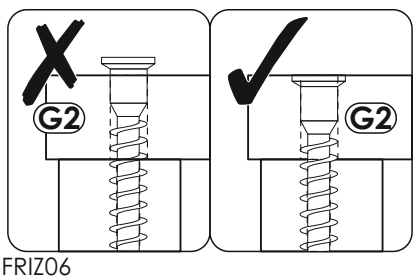
G2
G2

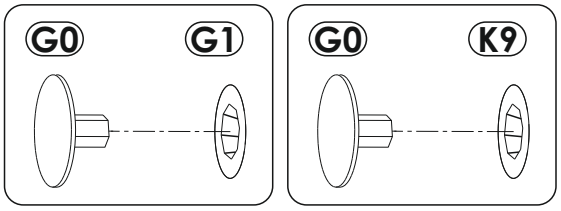
G0
G1
G0
K9

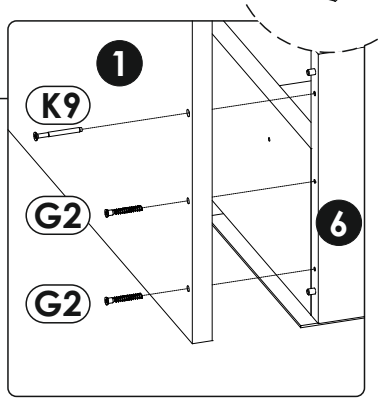
1
K9
G2
G2
6

21

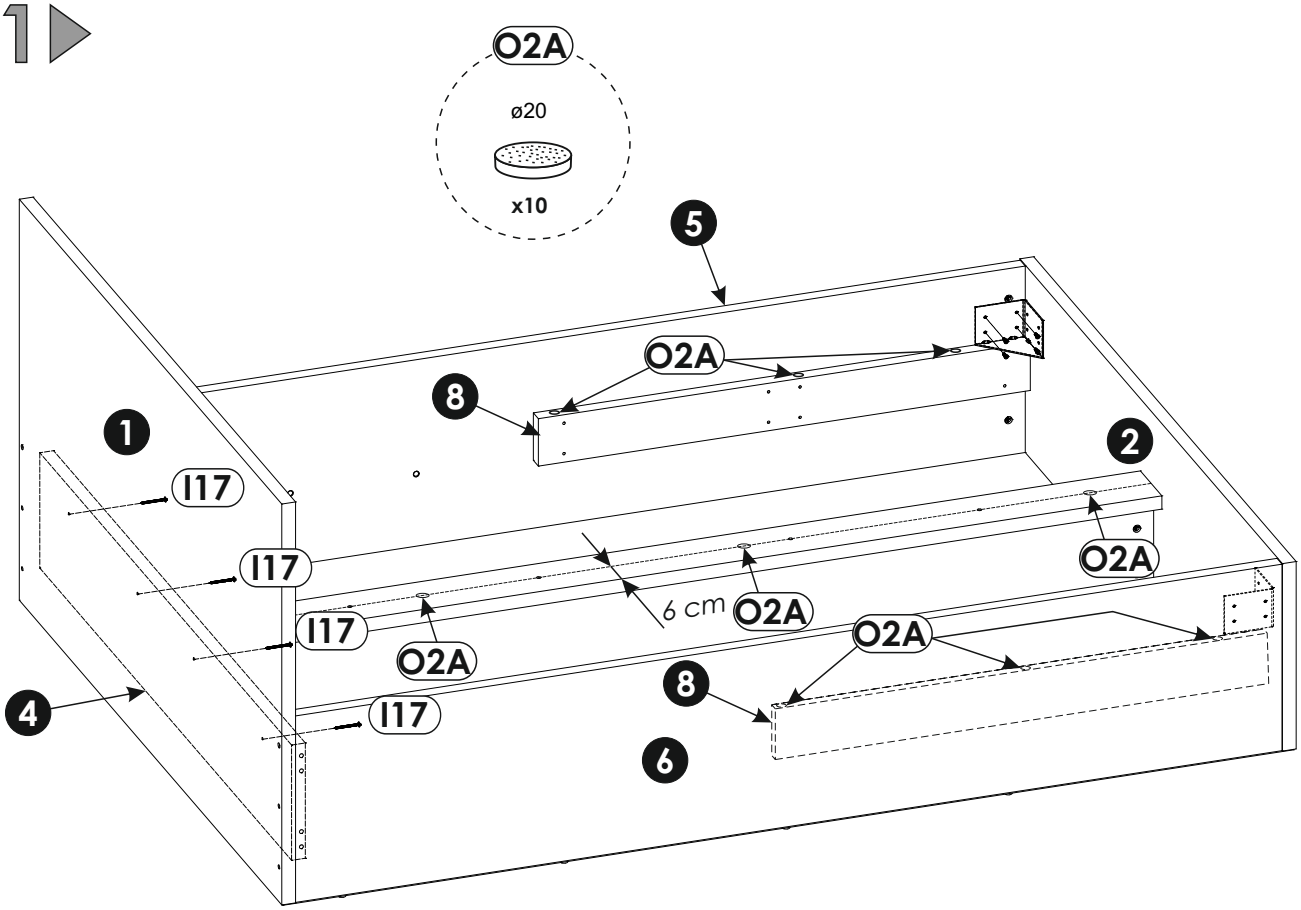
O2A
ø20
x10
5
O2A
8
1
2
I17
I17
O2A
6 cm
O2A
I17
O2A
O2A
8
4
I17
6

22

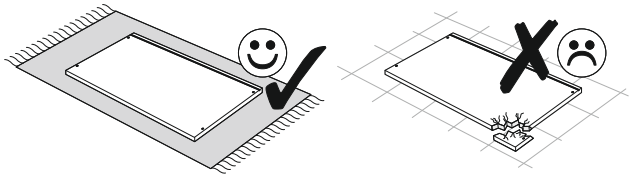

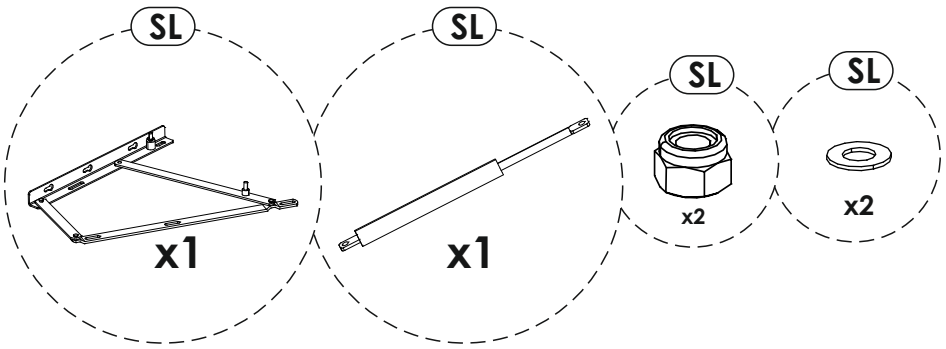
SL
x1
SL
x1
SL
x2
SL
x2

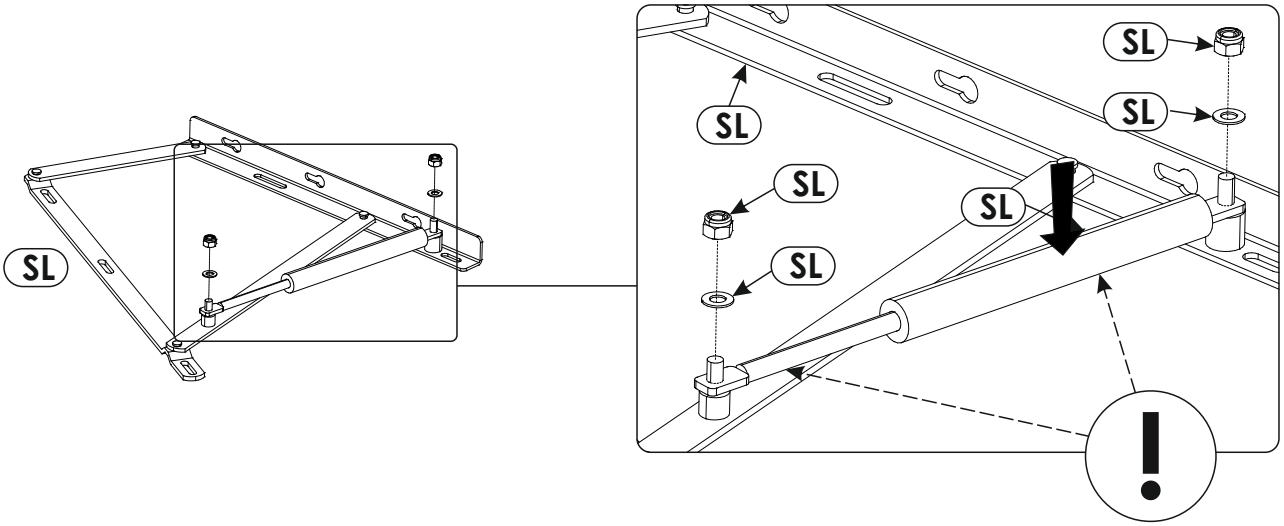
SL
SL
SL
SL
SL
SL
SL
!

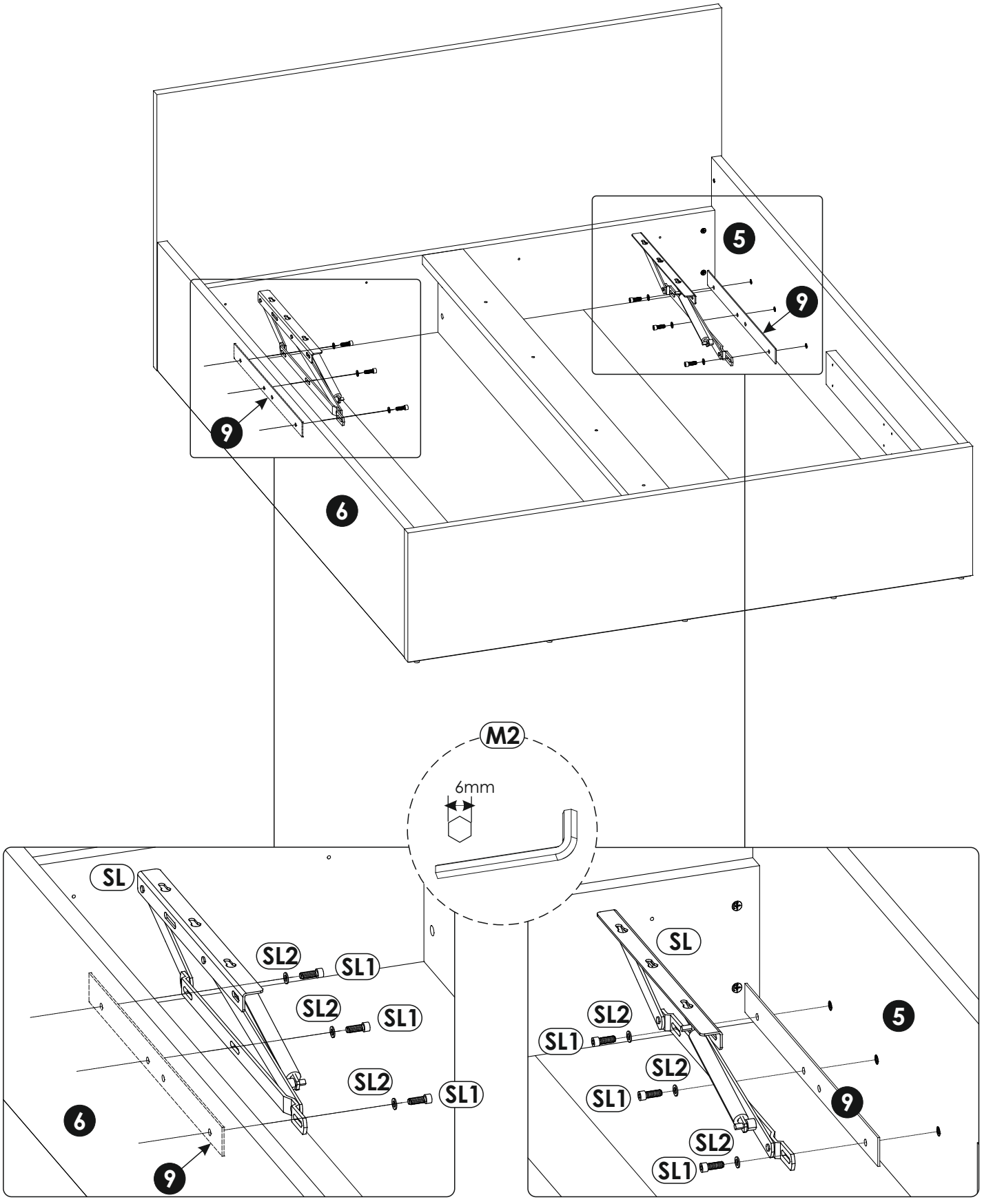
5
9
9
6
M2
6mm
SL
SL2
SL1
SL2
SL1
SL2
SL1
6
9
SL
SL2
SL1
SL2
SL1
SL2
SL1
5
9

24

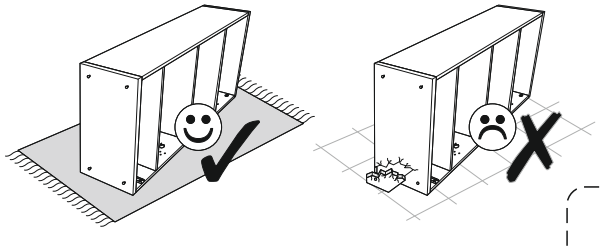

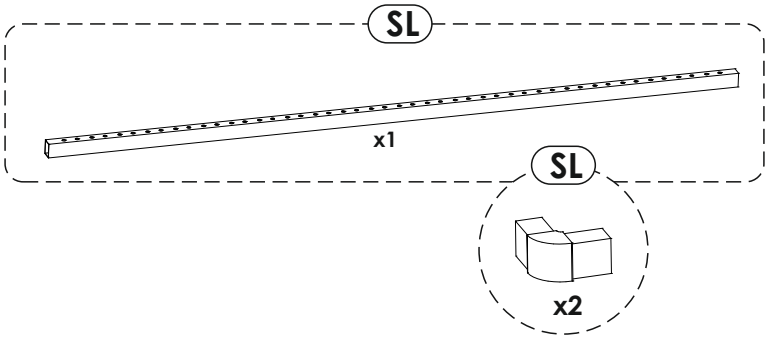

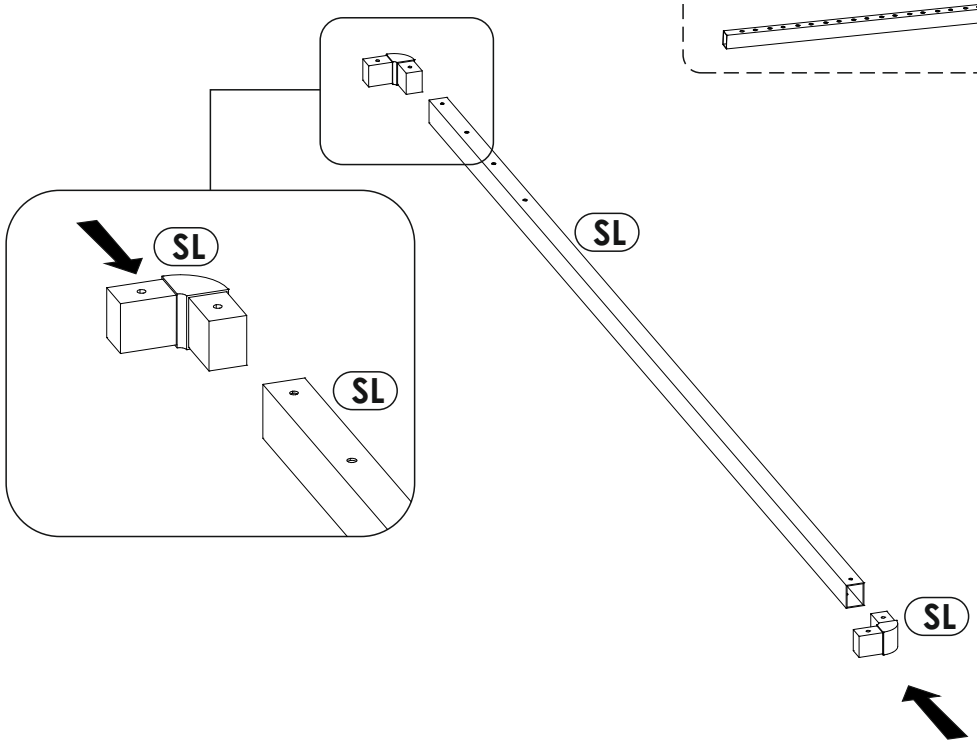

25

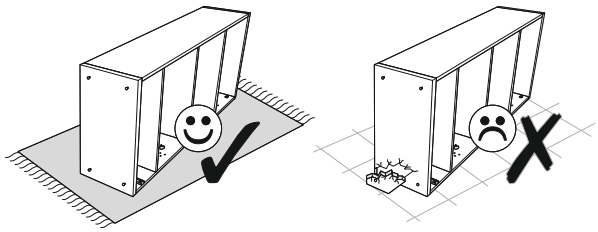

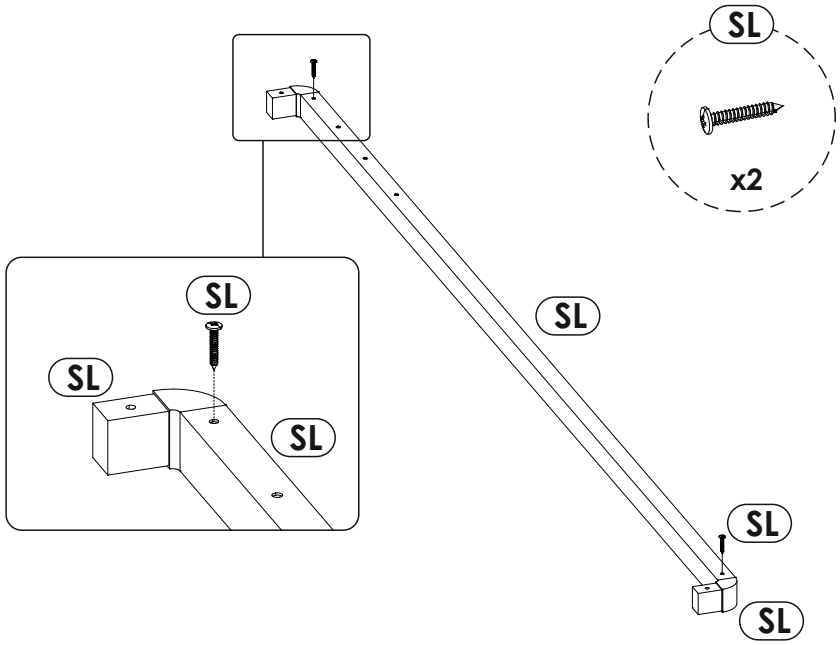

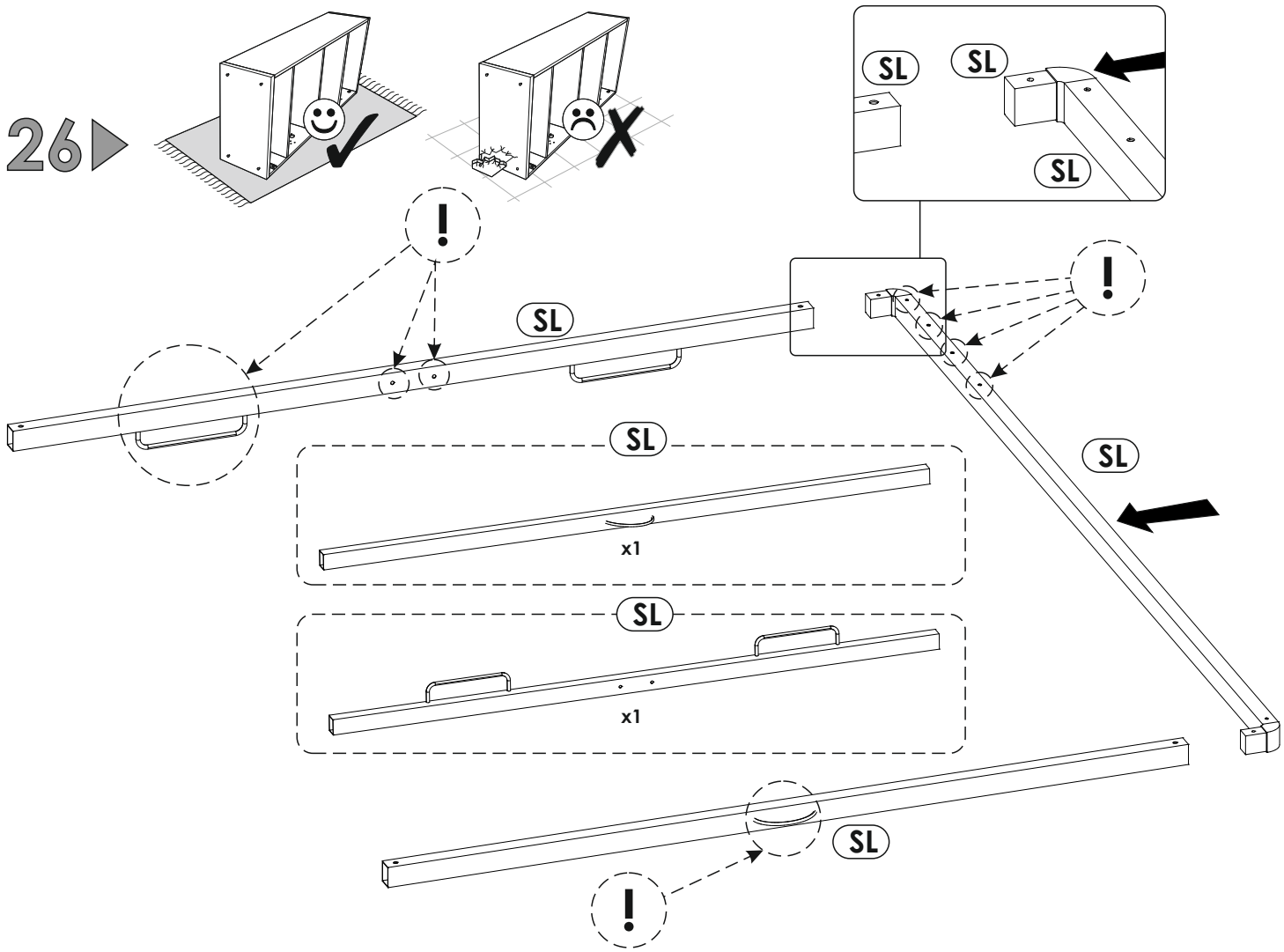
26
SL
SL
SL
SL
SL
SL
x1
SL
x1
SL

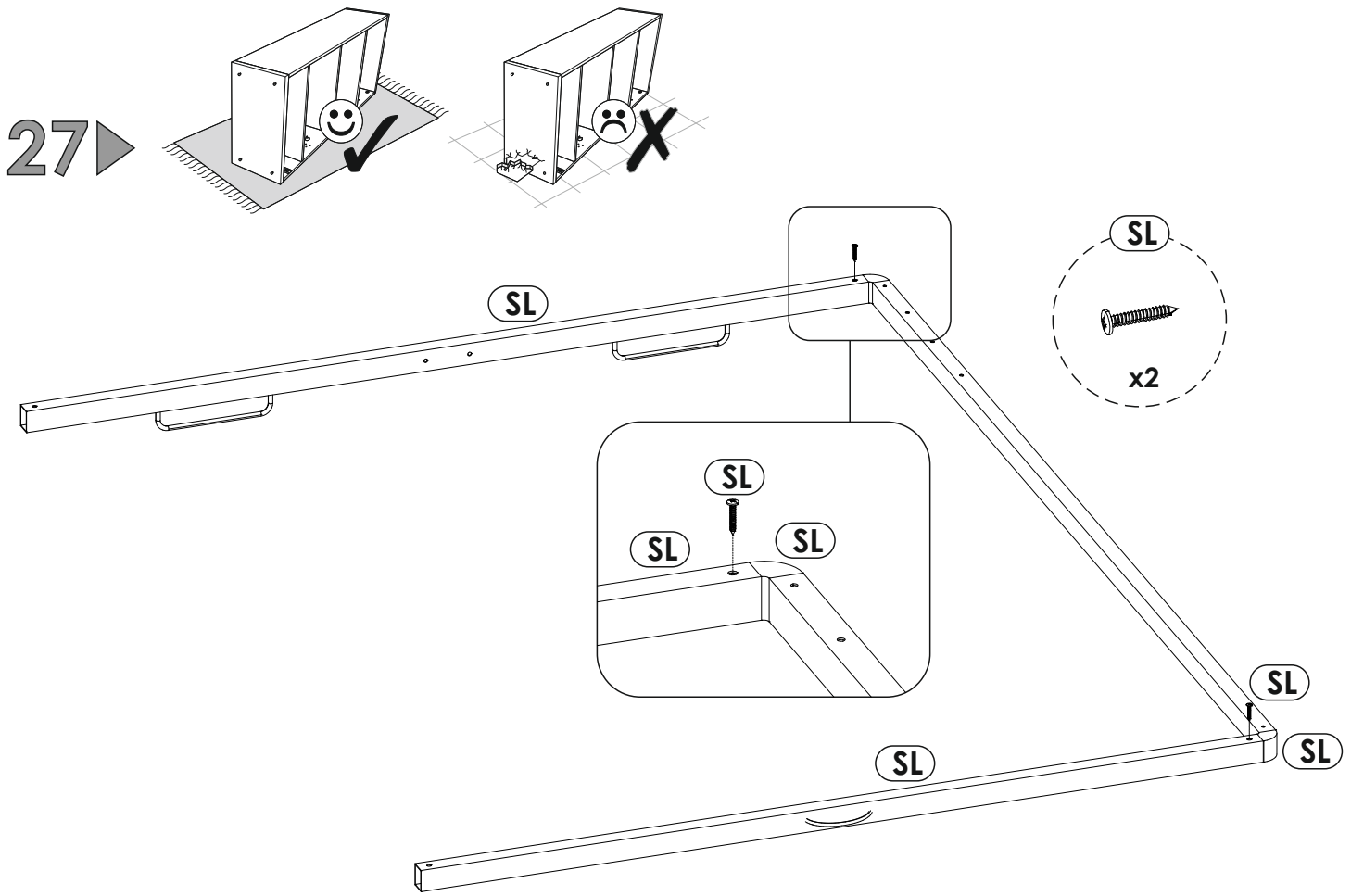
27
SL
SL
x2
SL
SL
SL
SL
SL

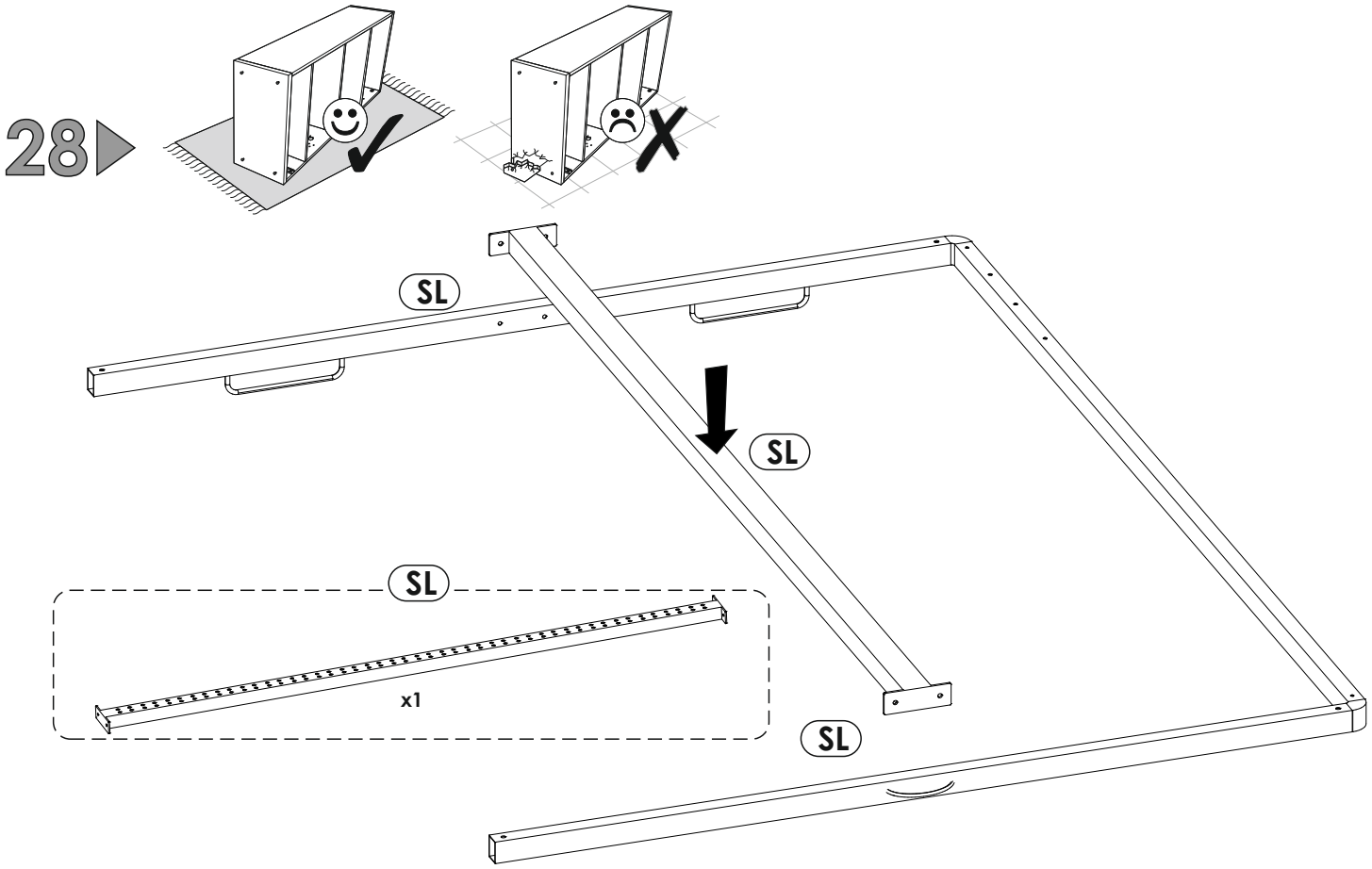
28
SL
SL
SL
x1
SL

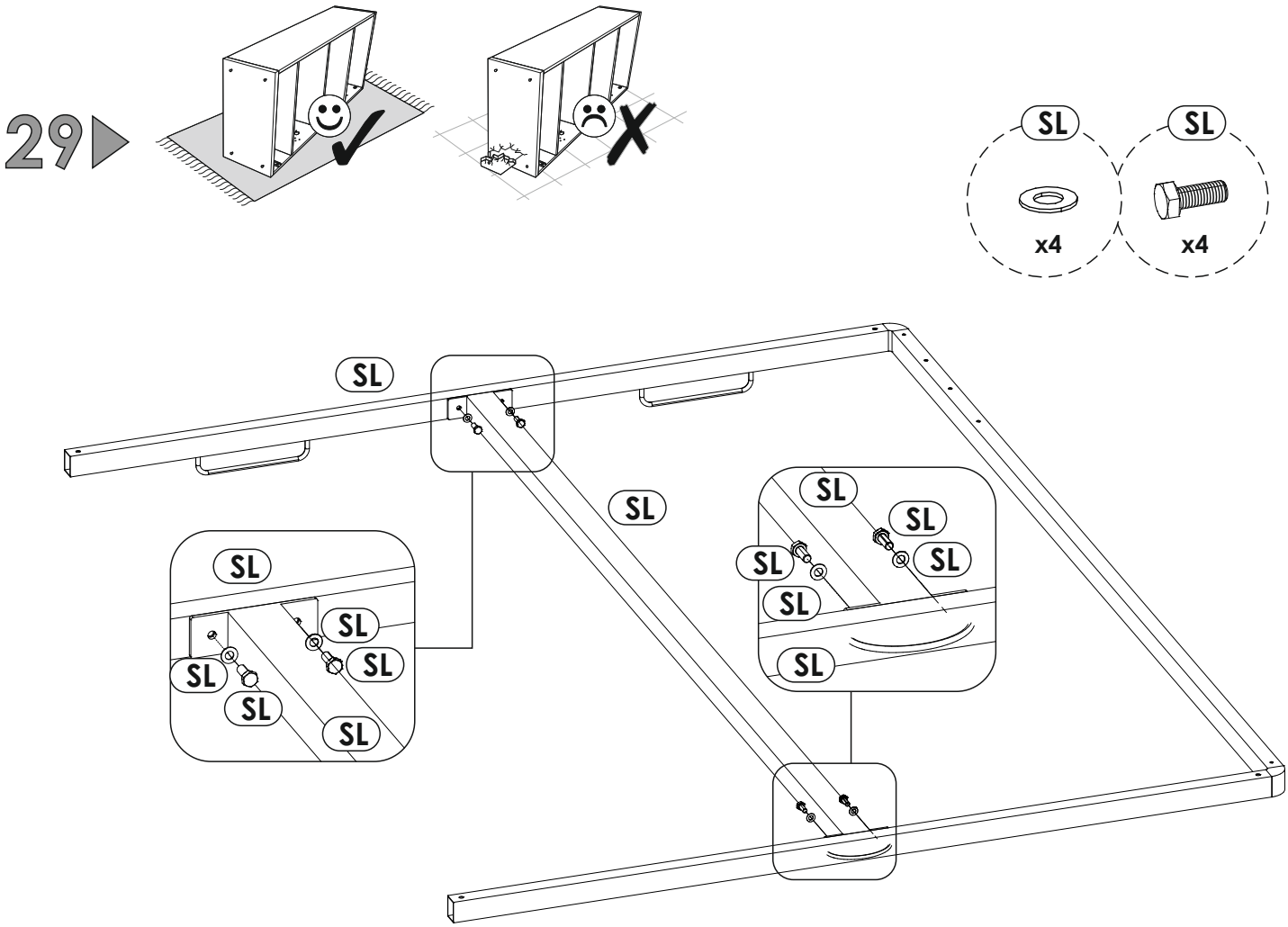
29
SL
SL
x4
x4
SL
SL
SL
SL
SL
SL
SL
SL
SL
SL
SL
SL
SL

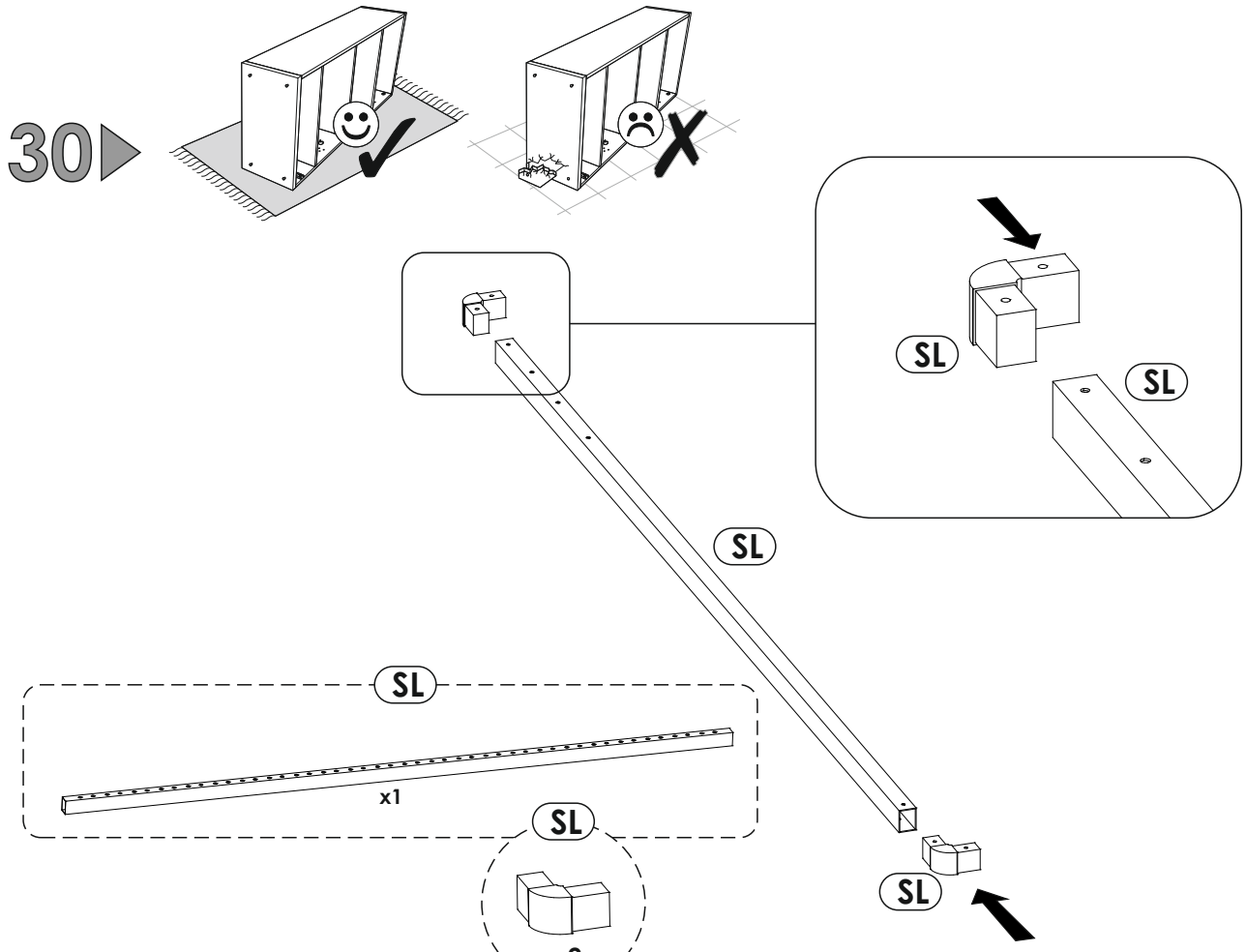
30
SL
SL
SL
SL
x1
SL
x2
SL

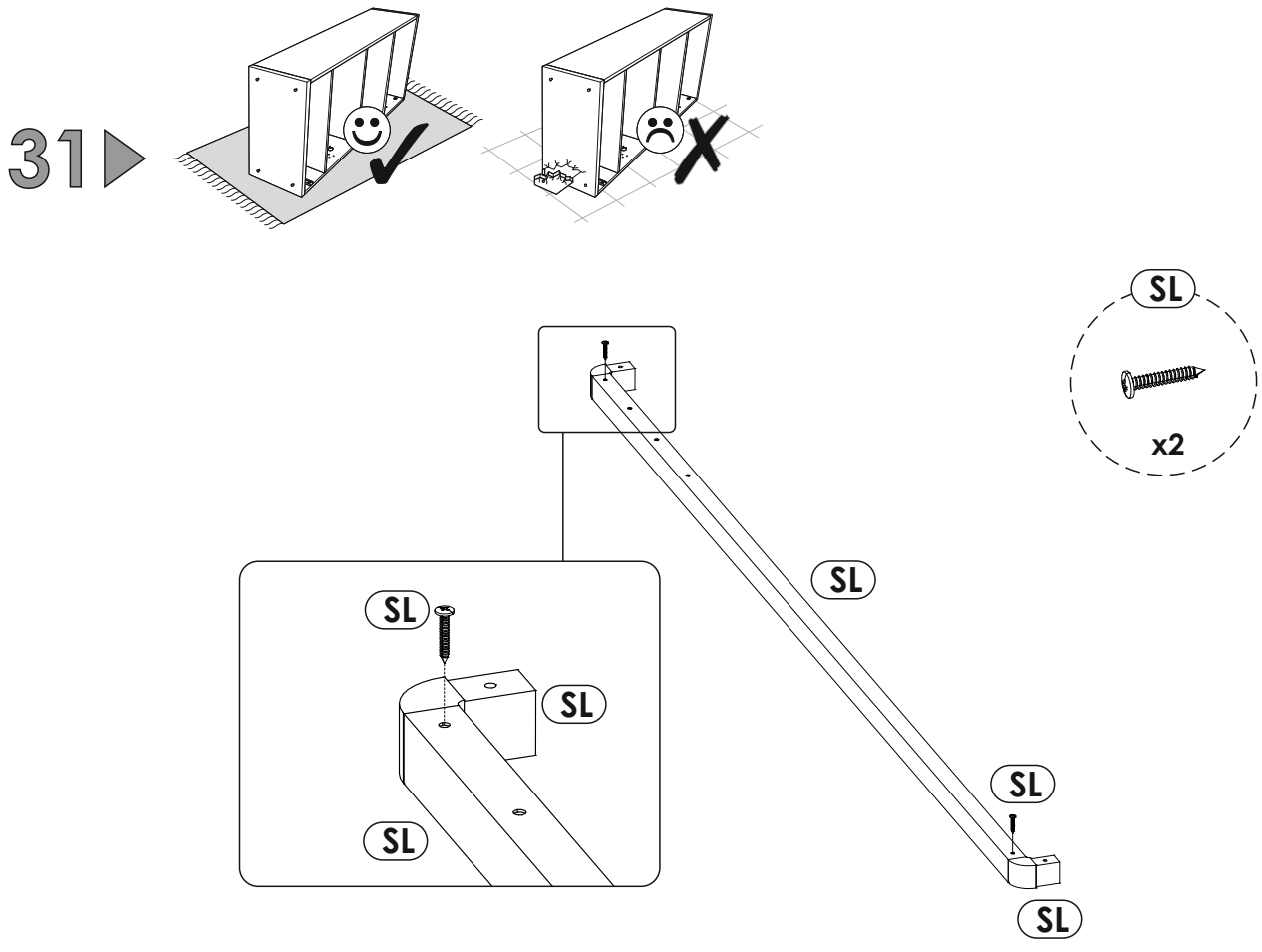
31
SL
x2
SL
SL
SL
SL
SL

32

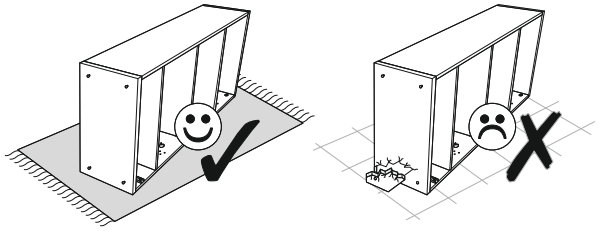

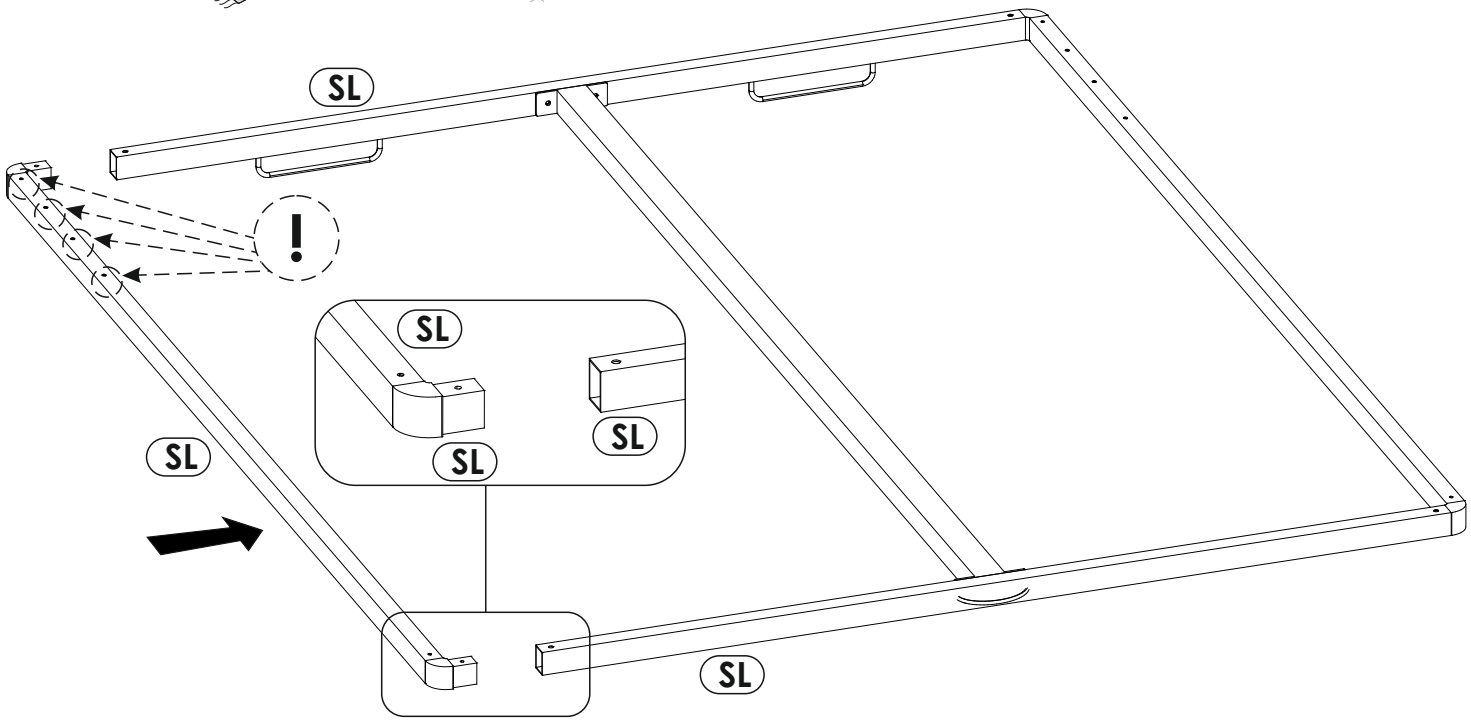

33

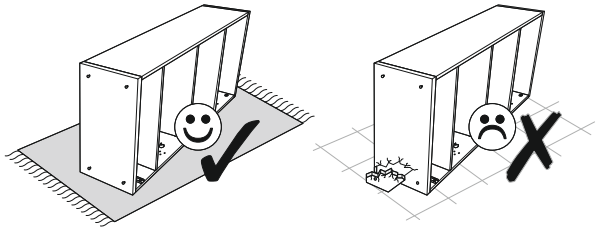

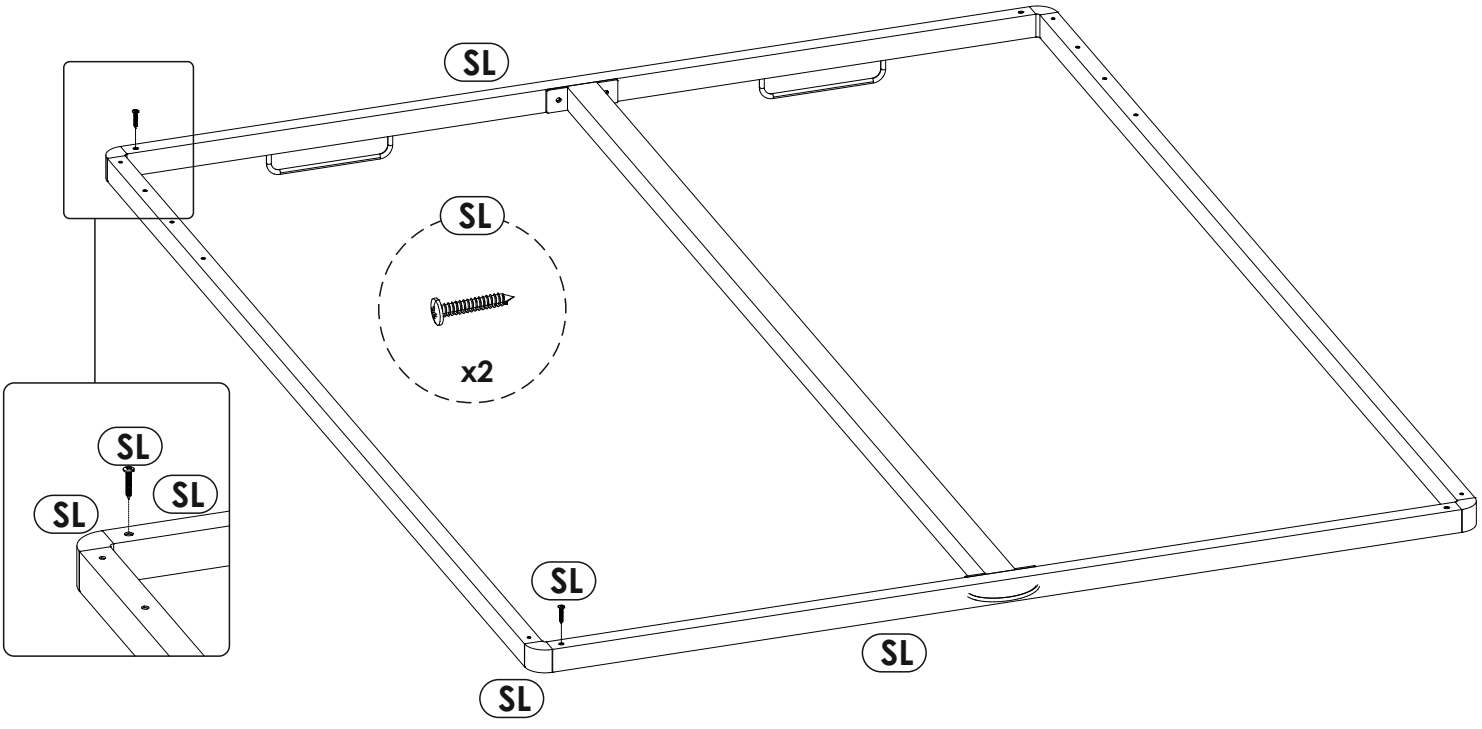

34

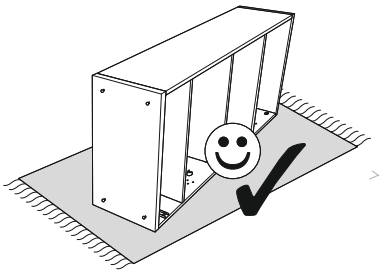

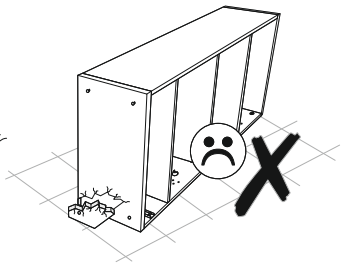

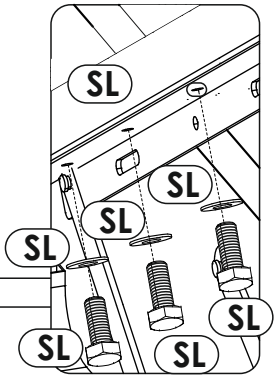

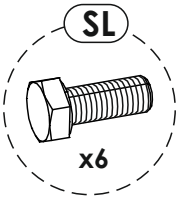

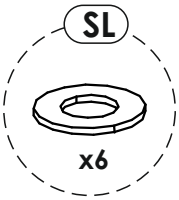

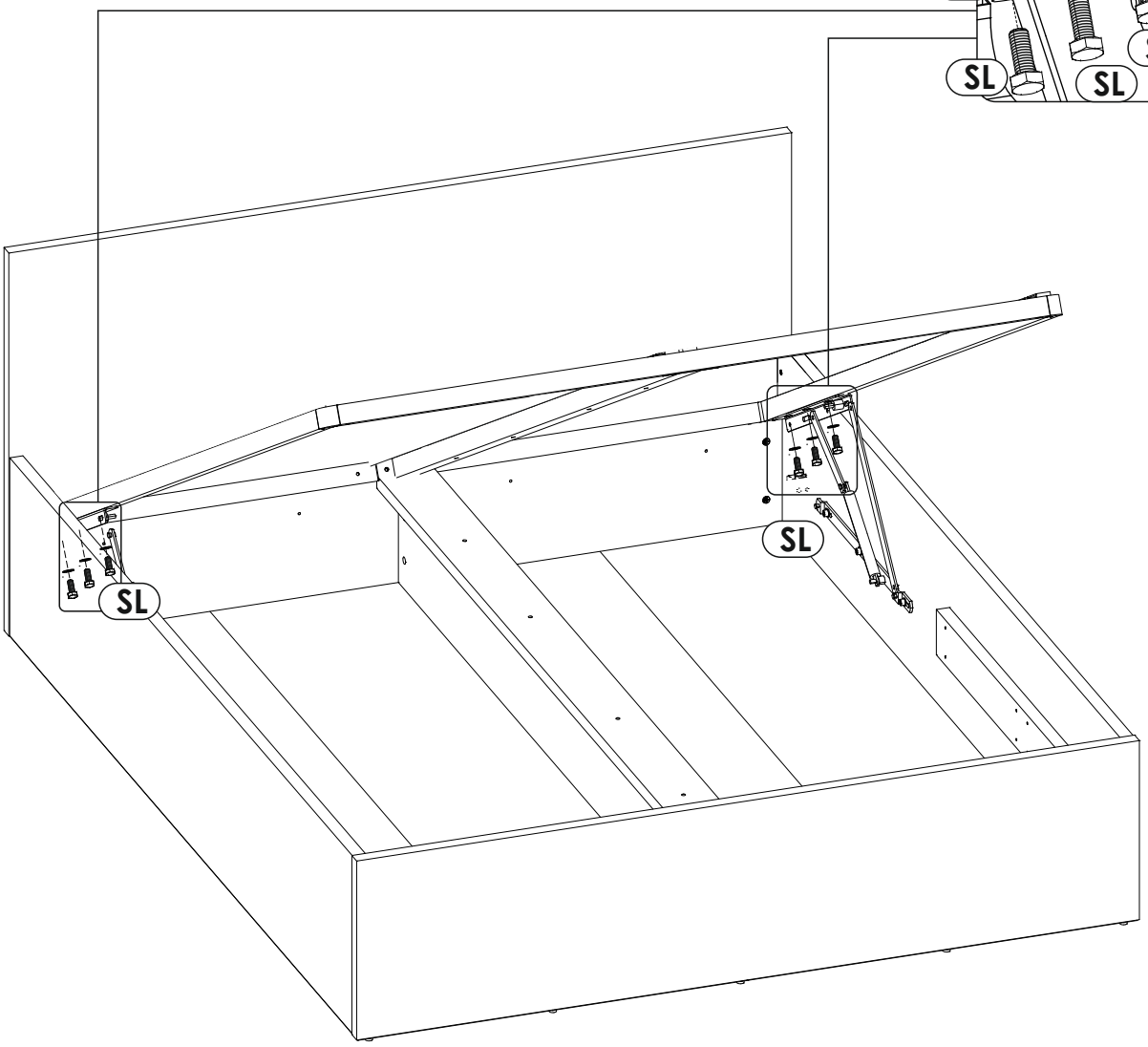

35

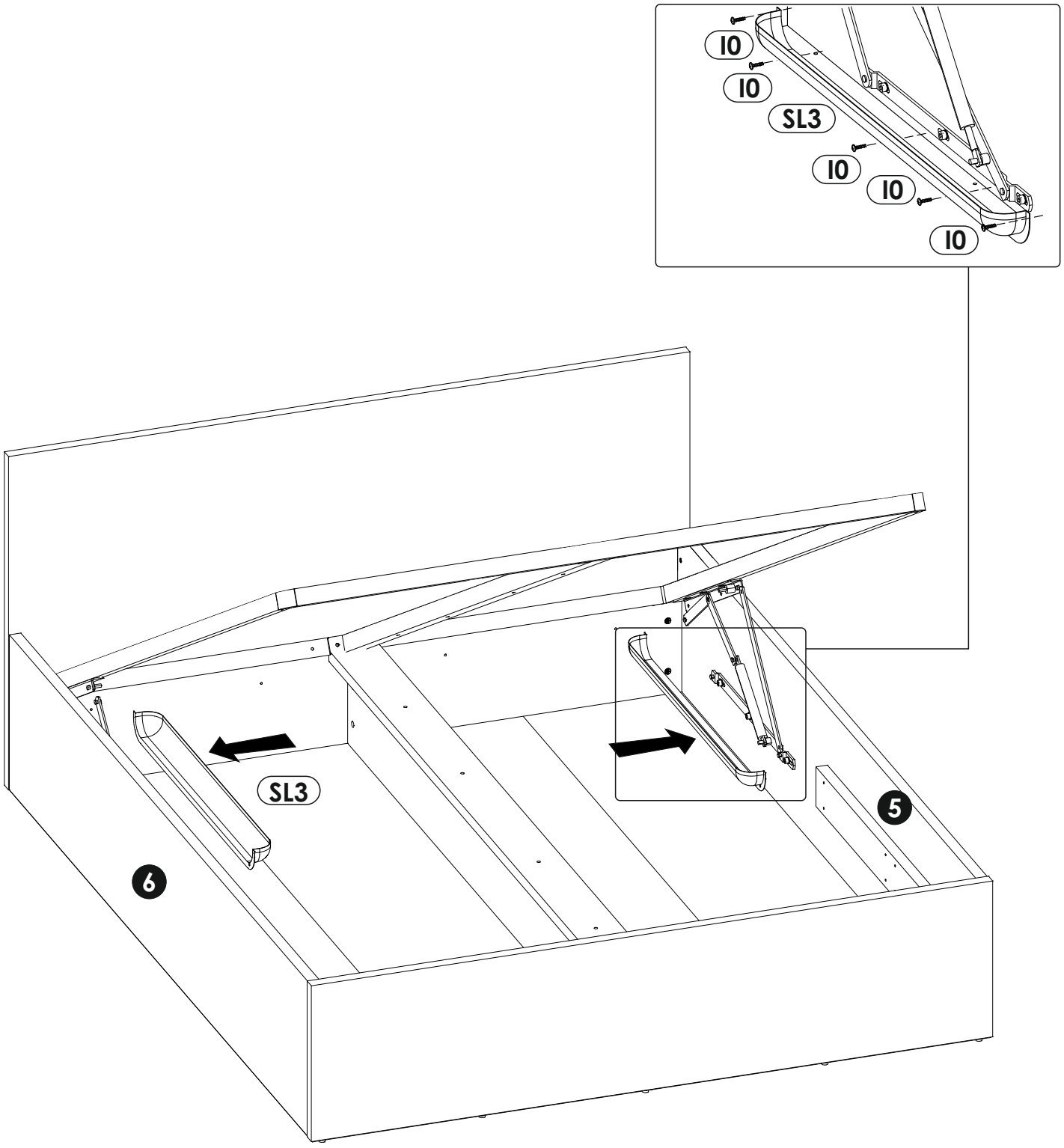

36

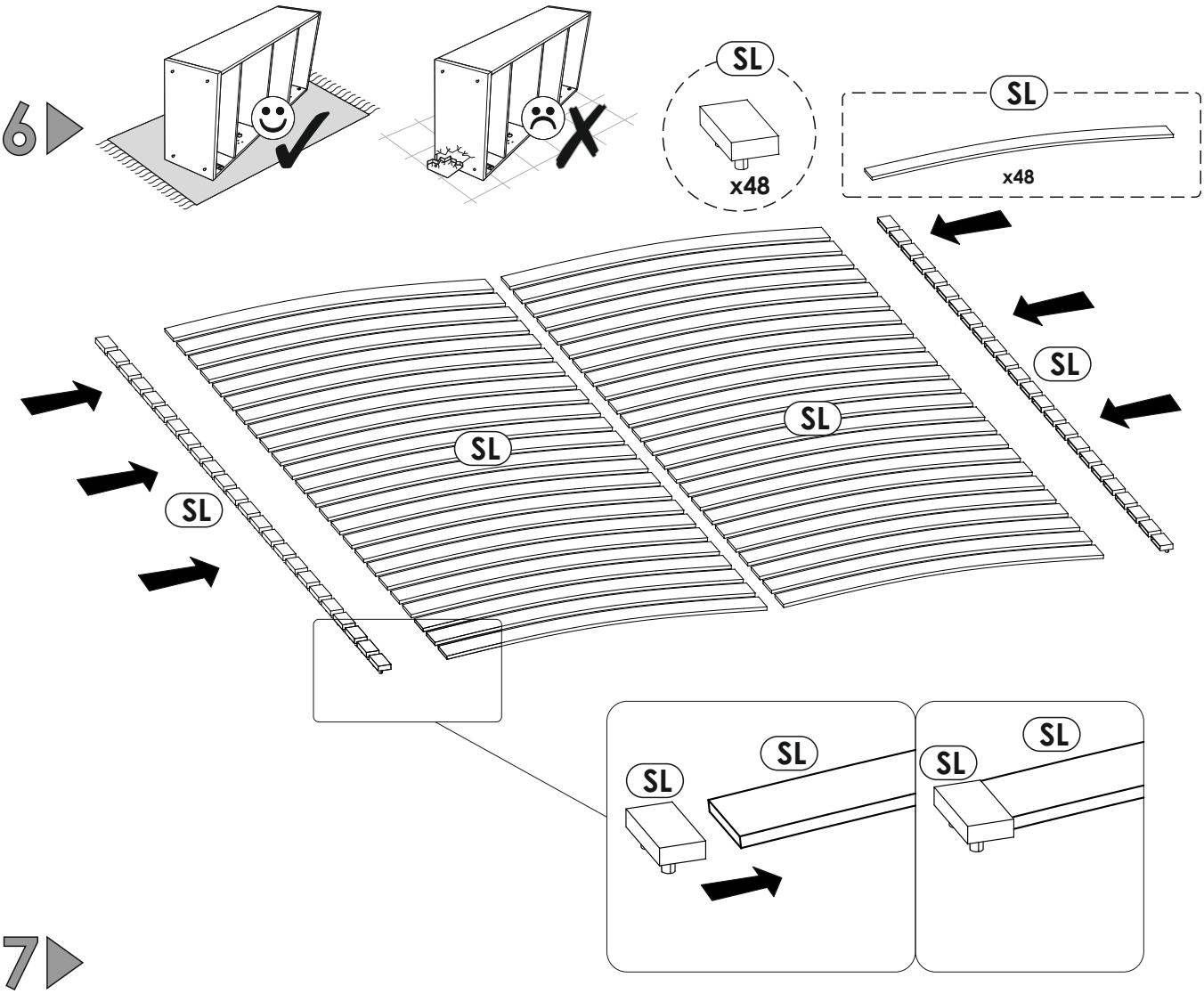
SL
x48
SL
x48
SL
SL
SL
SL
SL
SL
SL
SL

37

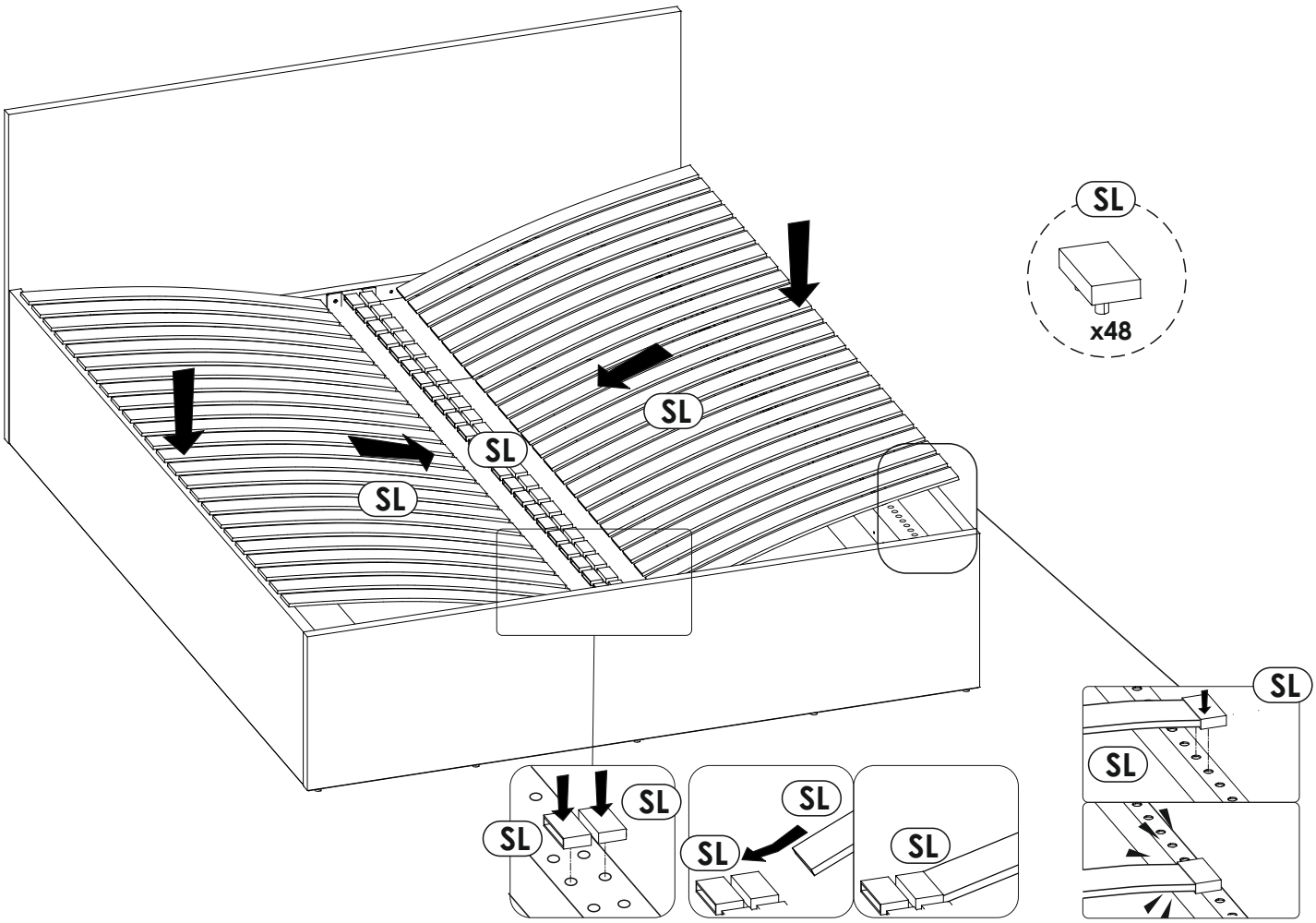
SL
x48
SL
SL
SL
SL
SL
SL
SL
SL
SL
SL

38

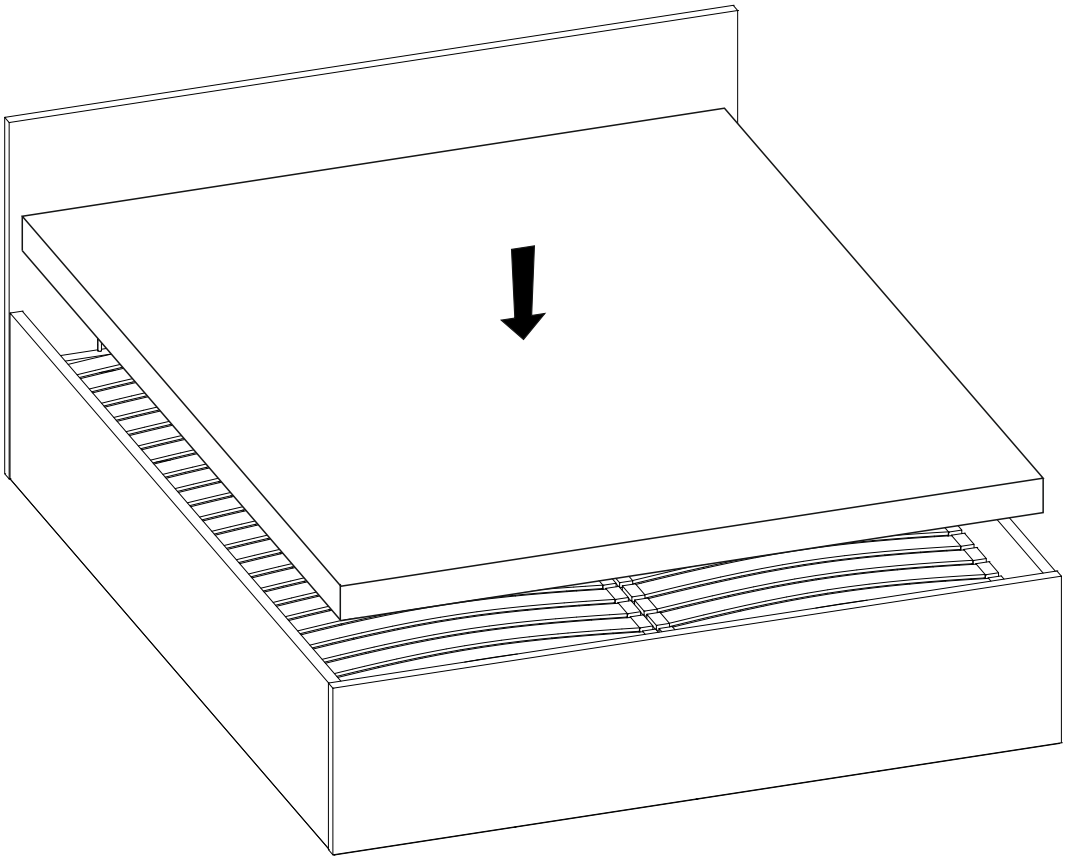

39

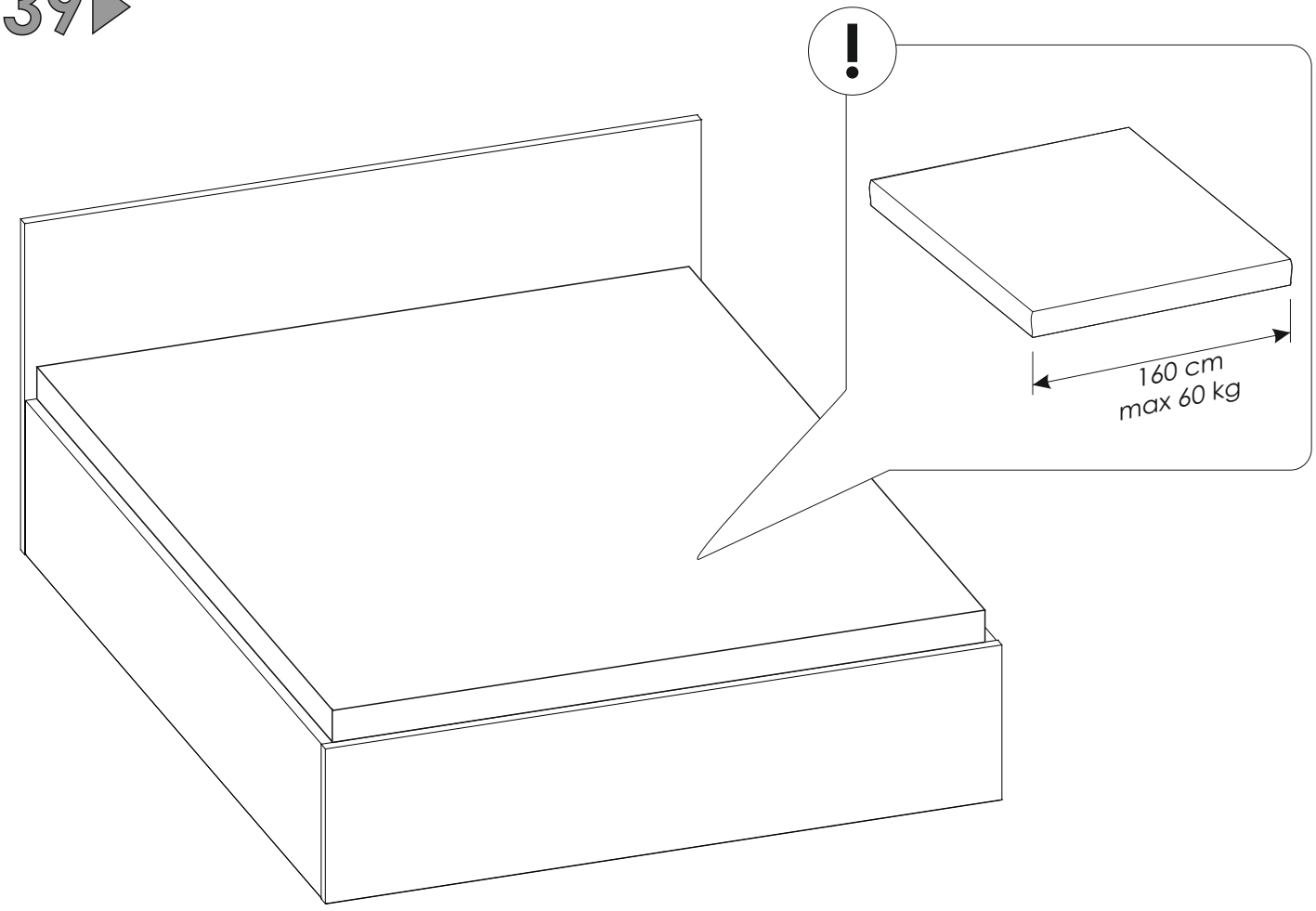

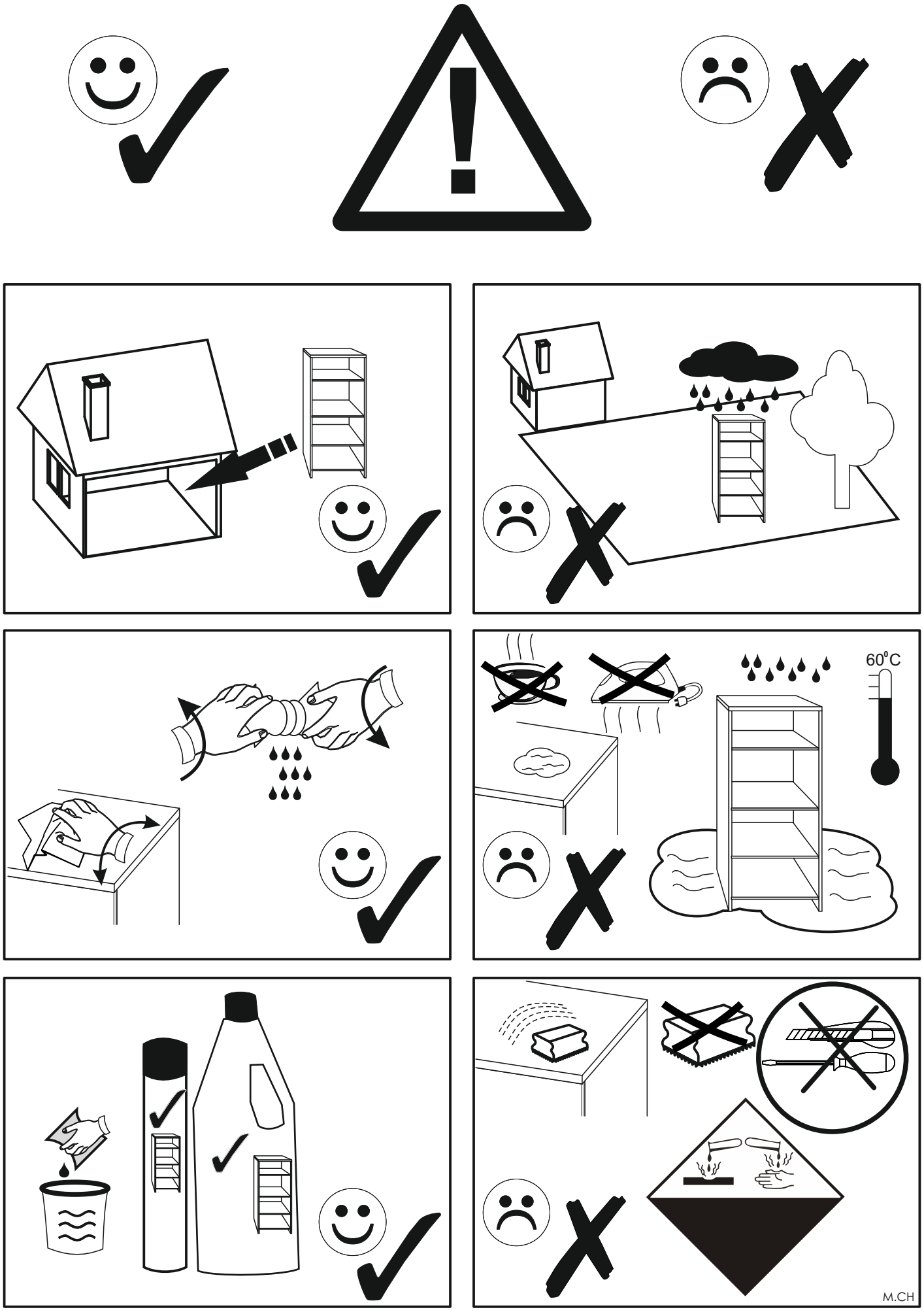
60°C
M.CH