CNAT05

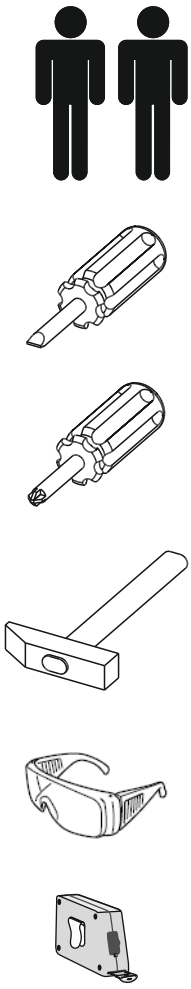

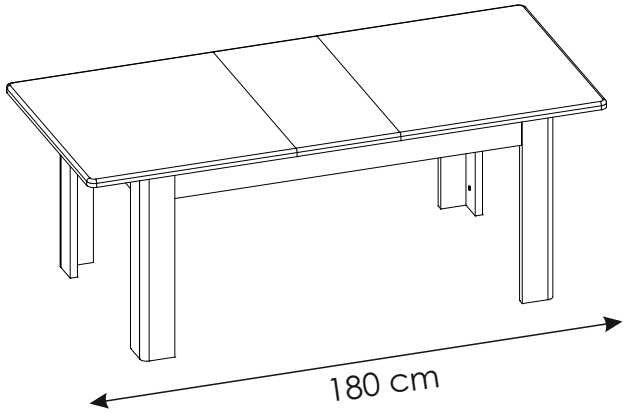

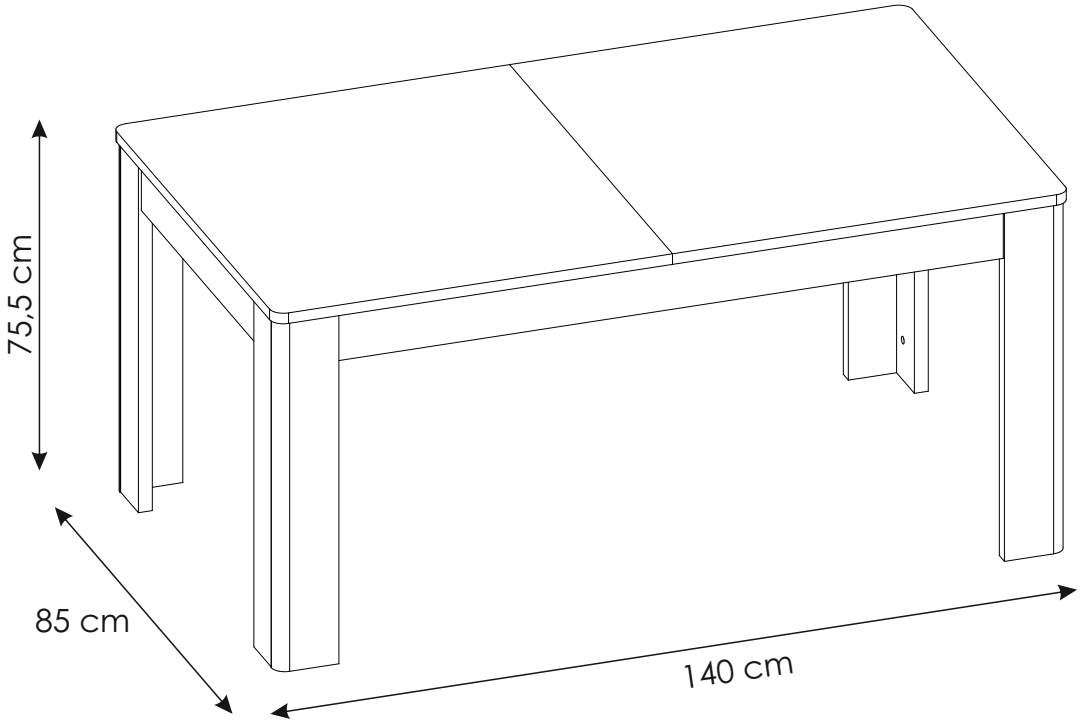

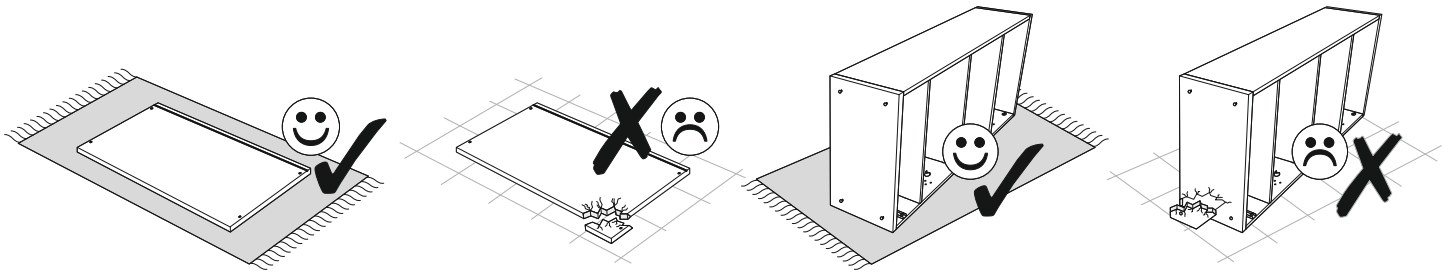

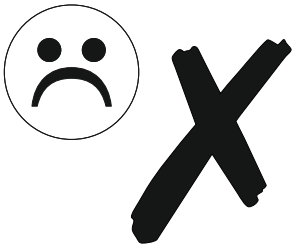

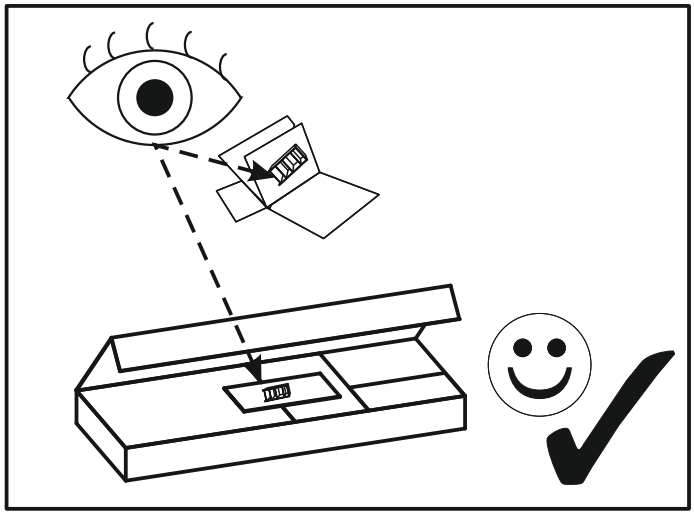

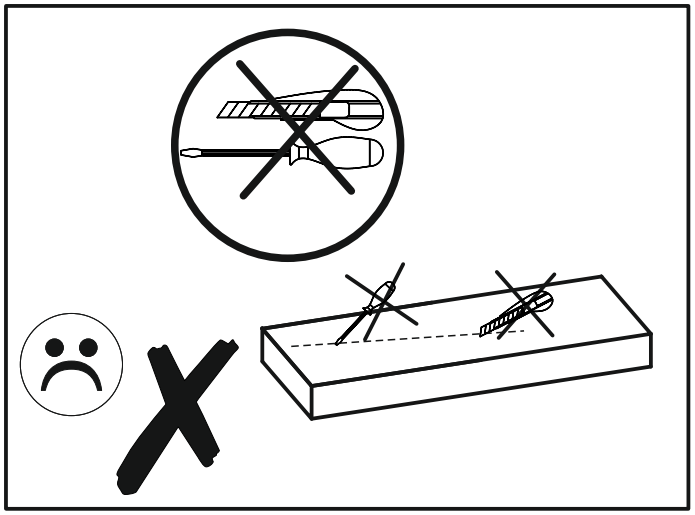

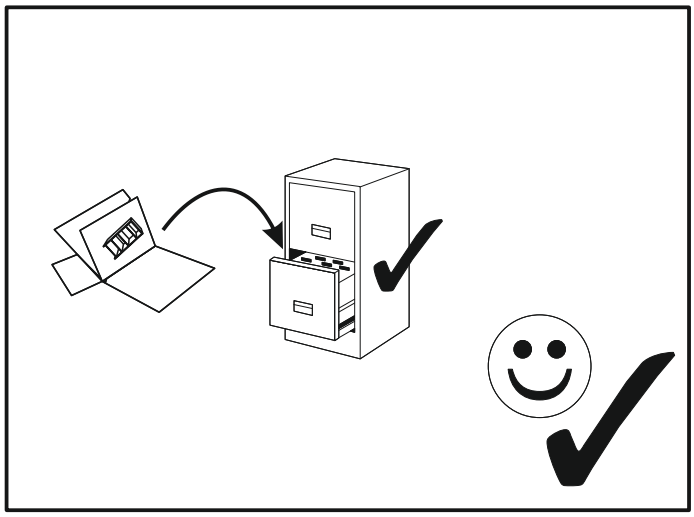

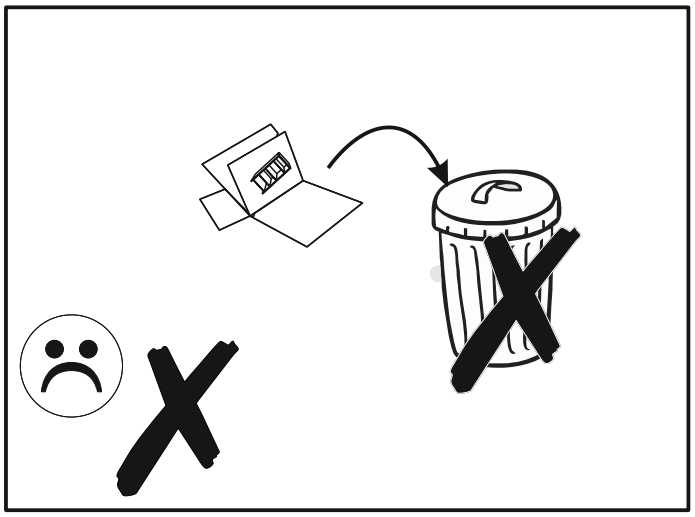

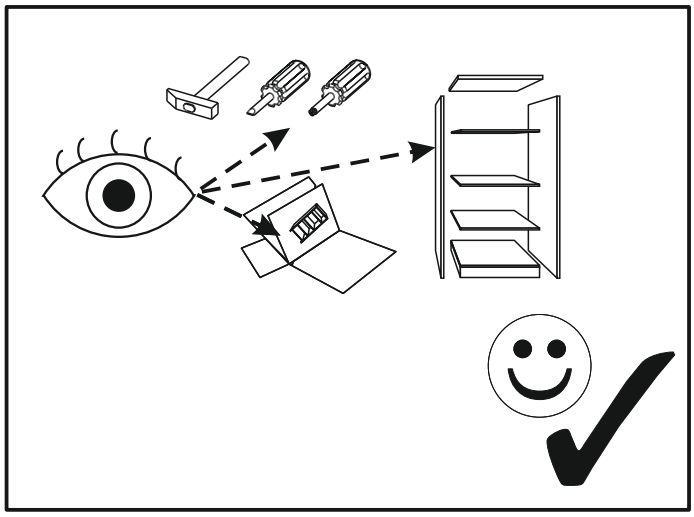

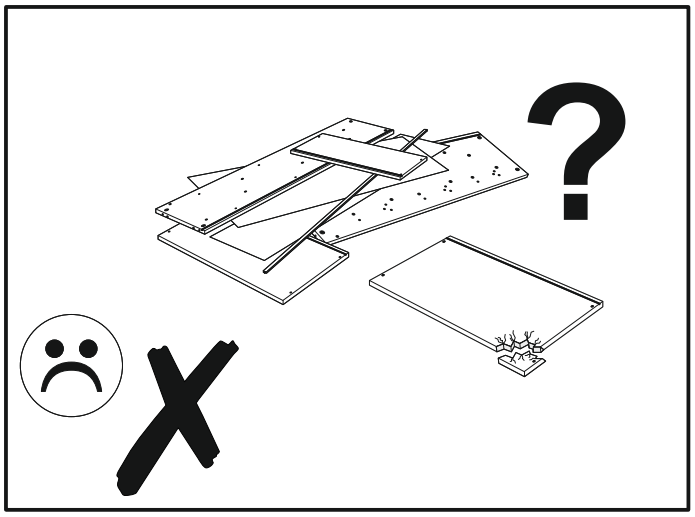

CNAT05

A1 8 x 35 mm **x20**	**A2** 8 x 45 mm **x16**	**E0** **x32**
E1 15 x 12,5 mm **x32**	**F1** 6 x 34 mm **x16**	**F3** 7 x 58 mm **x8**
I2 4 x 16 mm **x64**	**I8** 4 x 20 mm **x20**	**M** **x1**
N2 3,5 X 16 mm **x20**	**O2** **x8**	**O2A** ø20 **x4**
R8 **x8**	**T0** L-700 **x2**	**W** **x4**

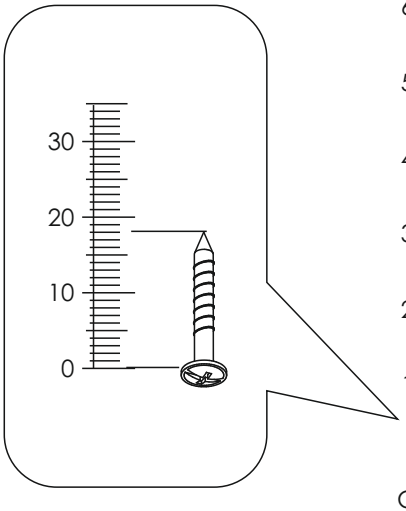

CNAT05

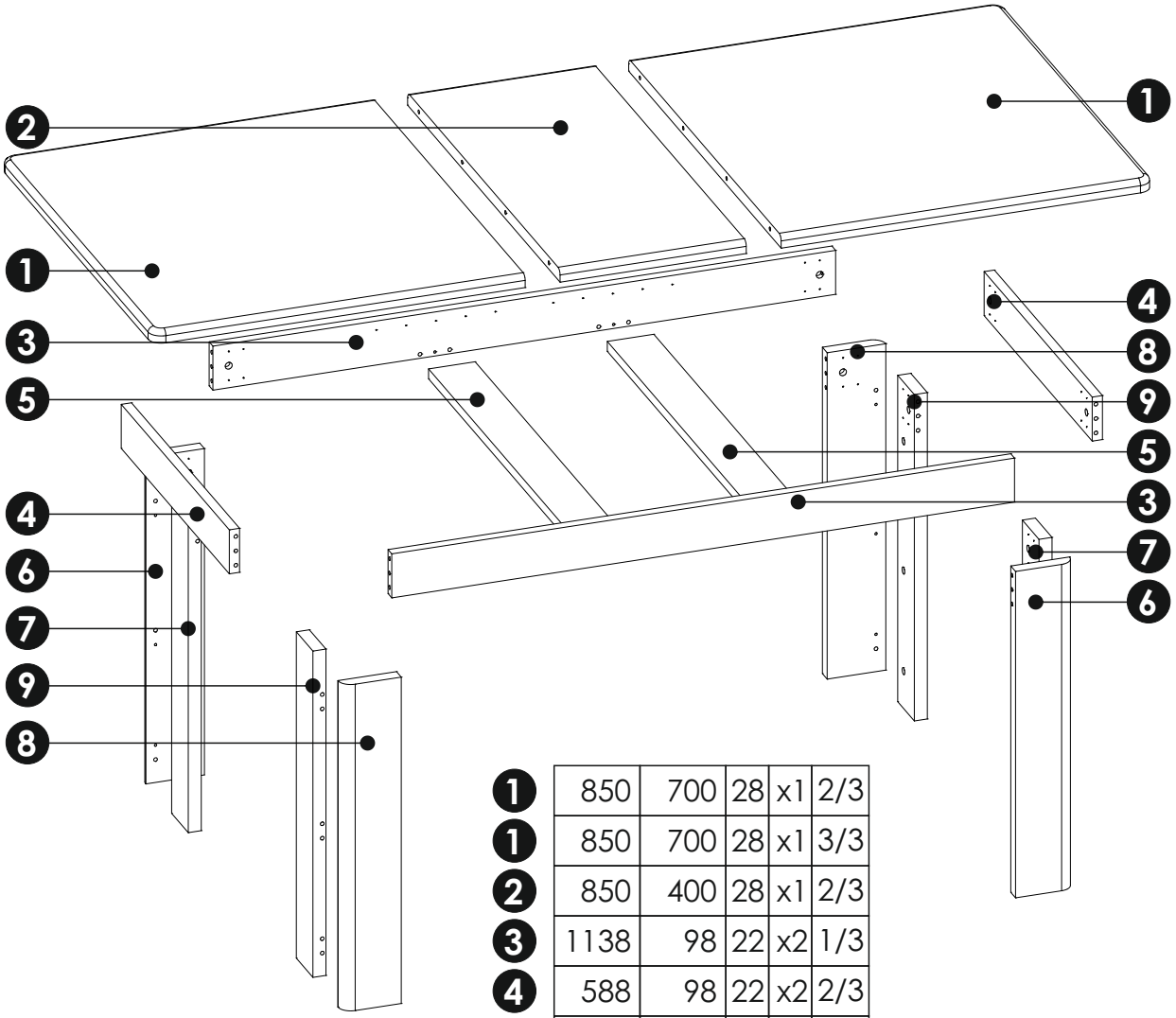

1	850	700	28	x1	2/3
1	850	700	28	x1	3/3
2	850	400	28	x1	2/3
3	1138	98	22	x2	1/3
4	588	98	22	x2	2/3
5	784	100	22	x2	1/3
6	721	126	28	x2	1/3
7	721	98	28	x2	1/3
8	721	126	28	x2	1/3
9	721	98	28	x2	1/3

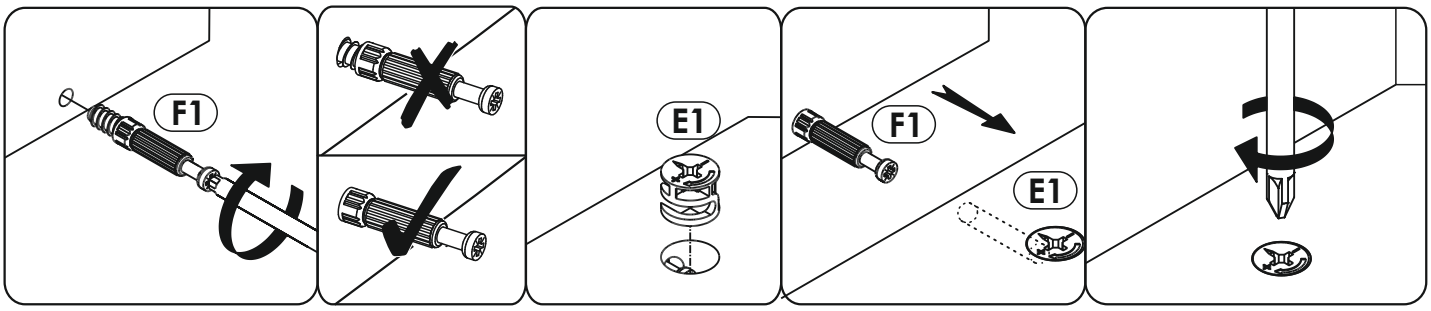

1

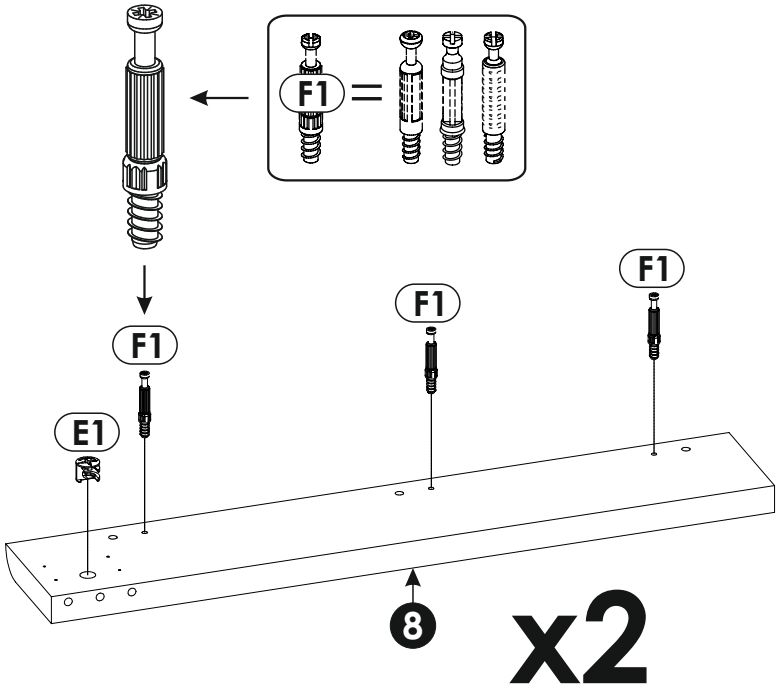

2

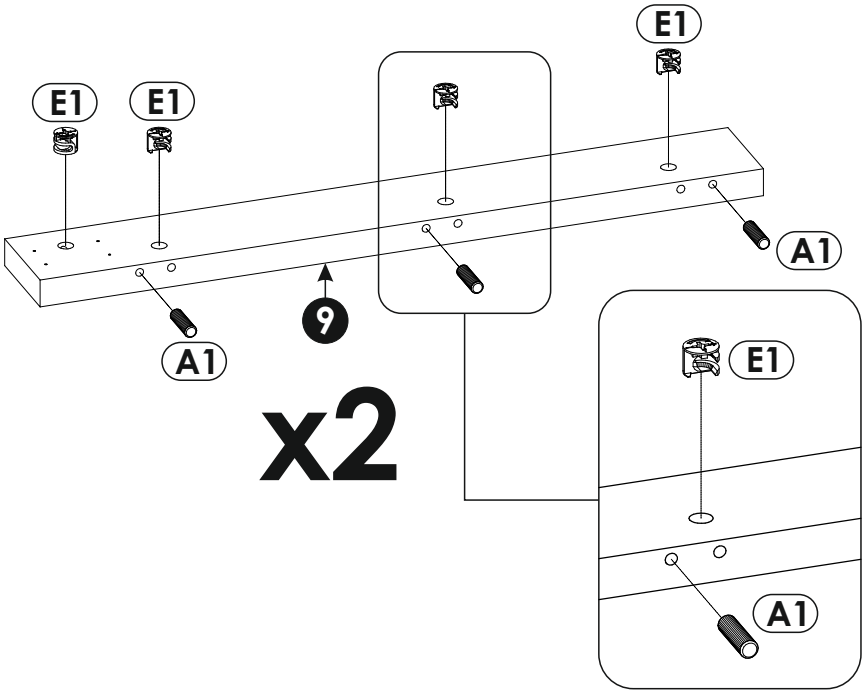

3

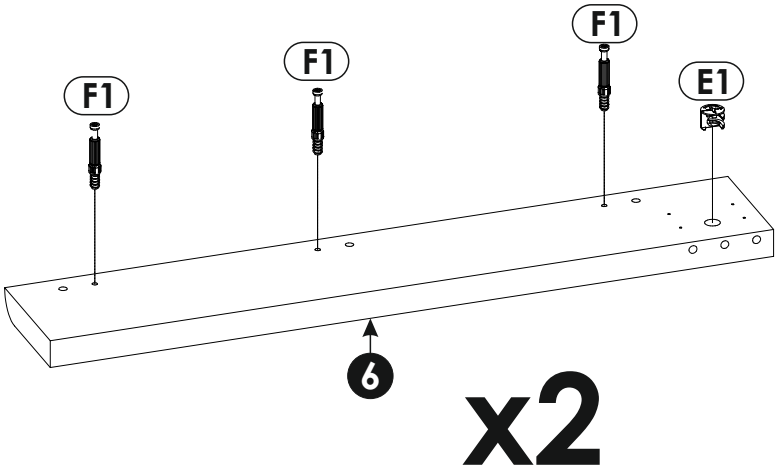

4

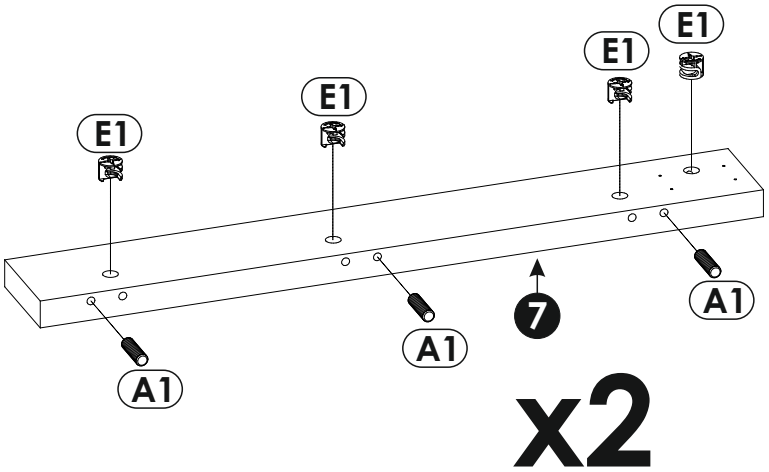

5

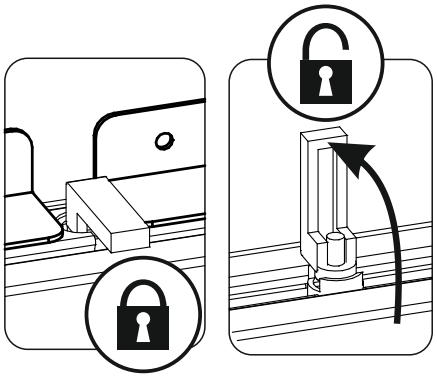

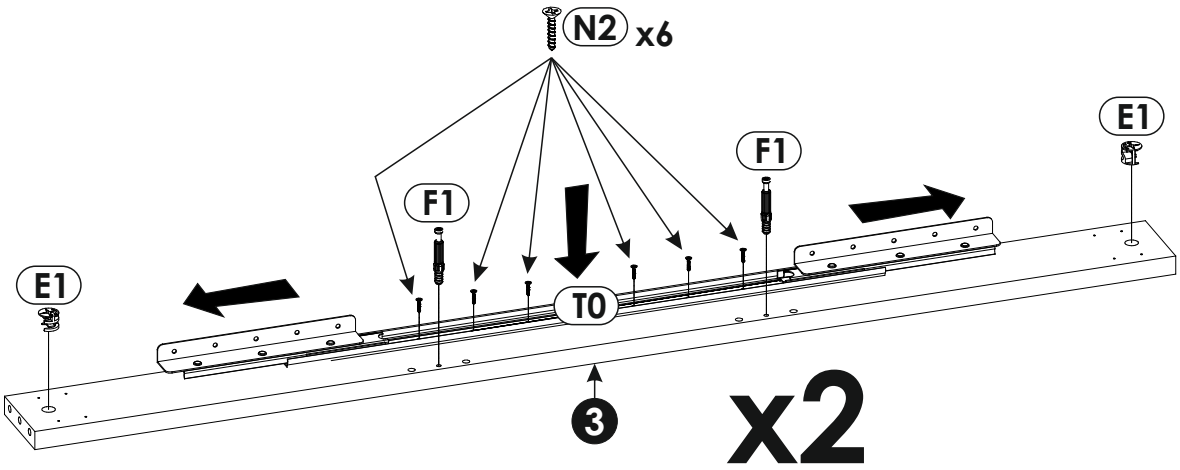

6

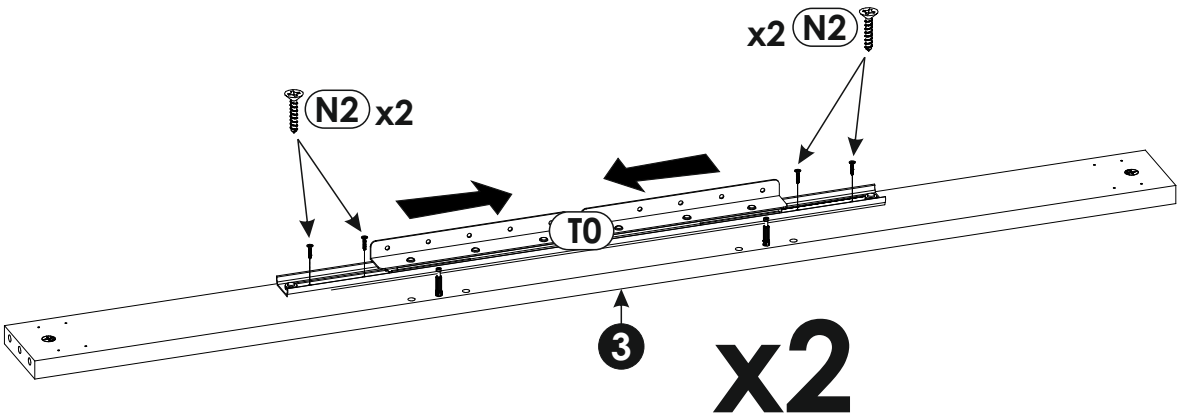

7

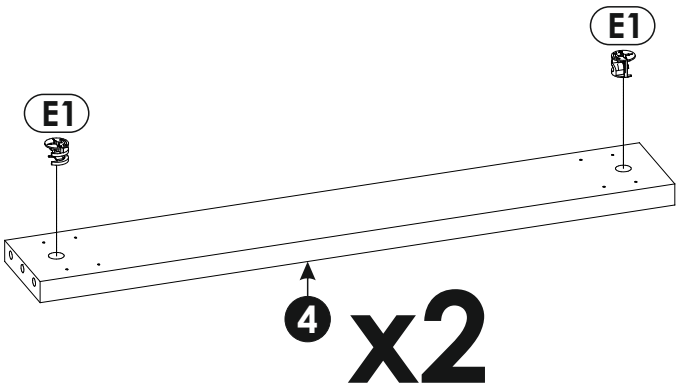

8

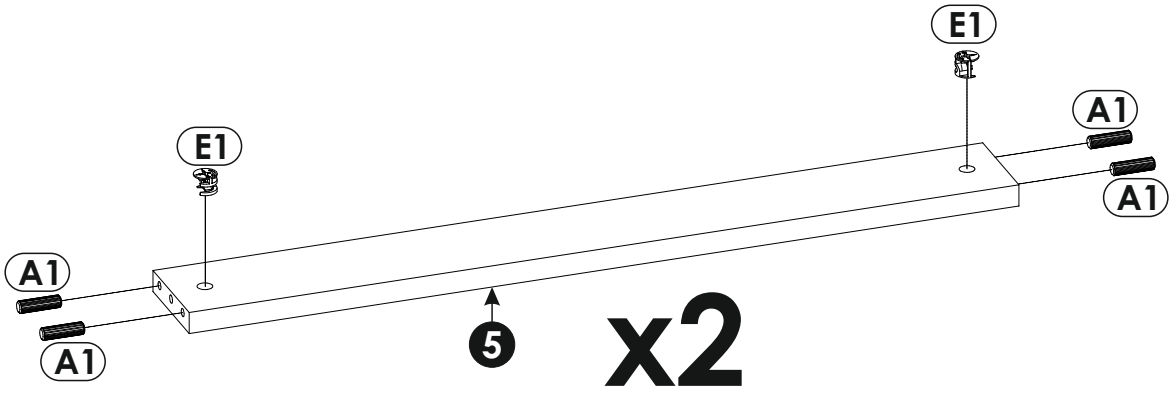

9

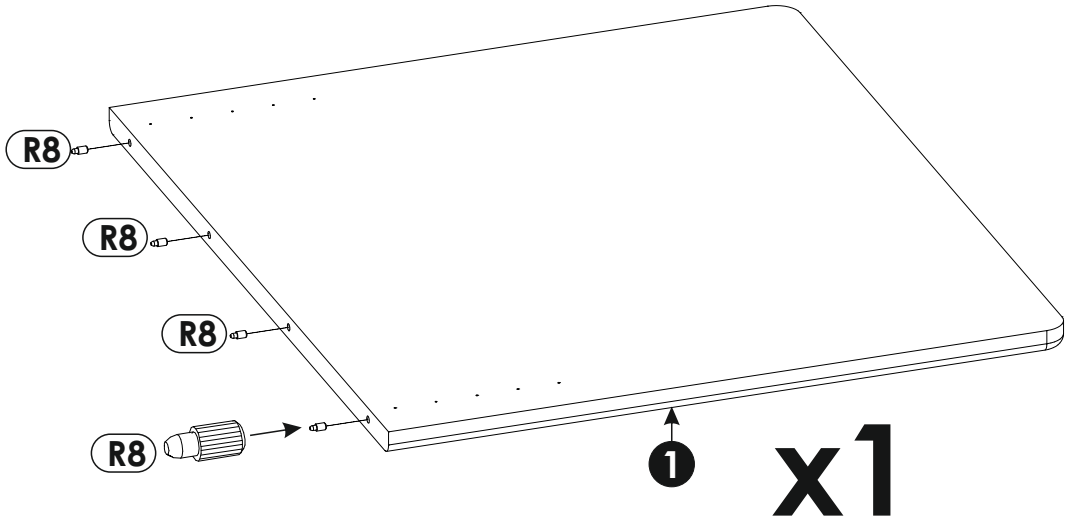

10

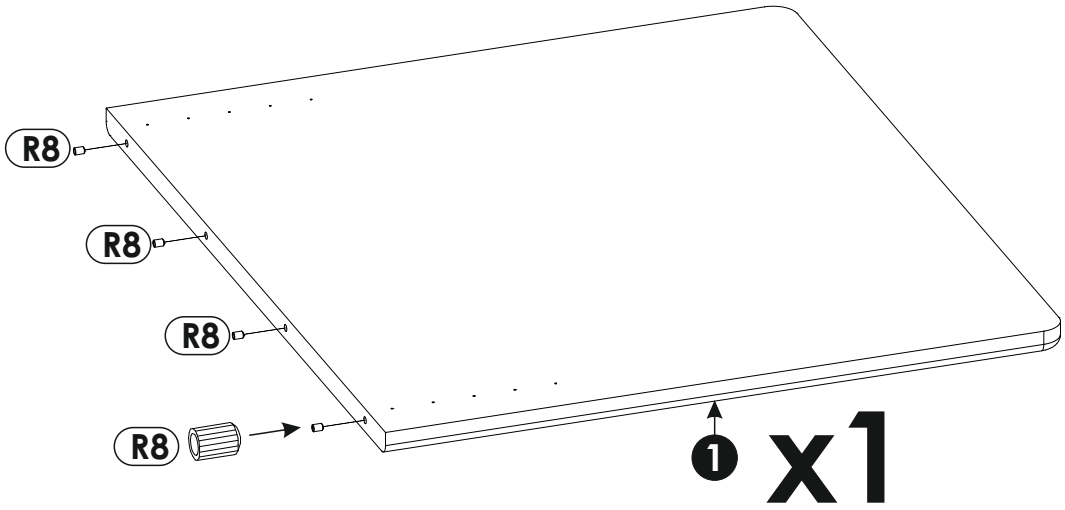

11

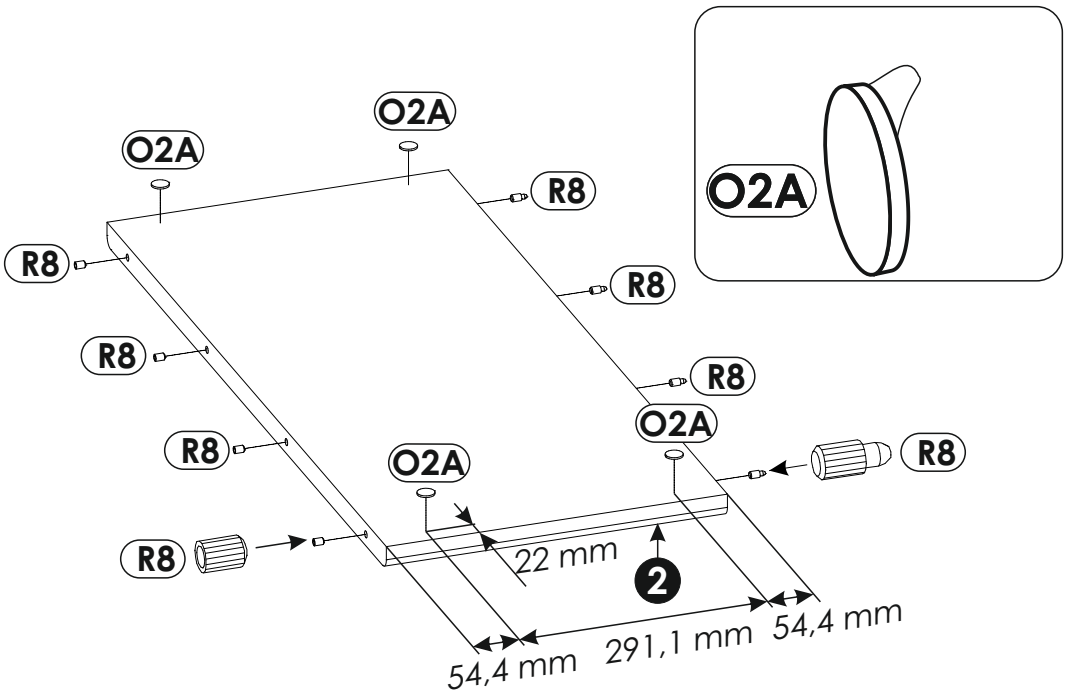
O2A
O2A
R8
R8
R8
R8
R8
R8
R8
R8
O2A
O2A
O2A
22 mm
2
54,4 mm
291,1 mm
54,4 mm

12

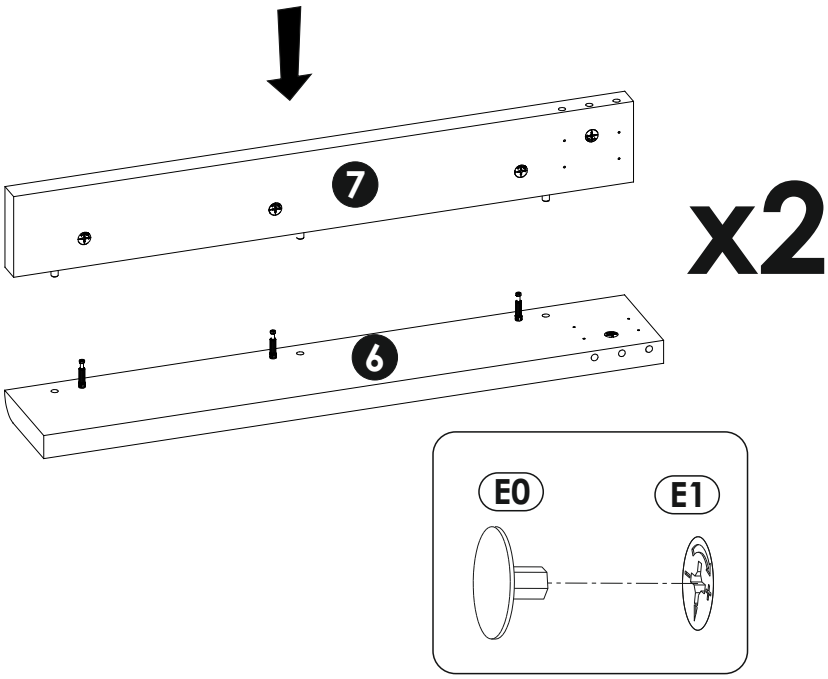
7
6
x2
E0
E1

13

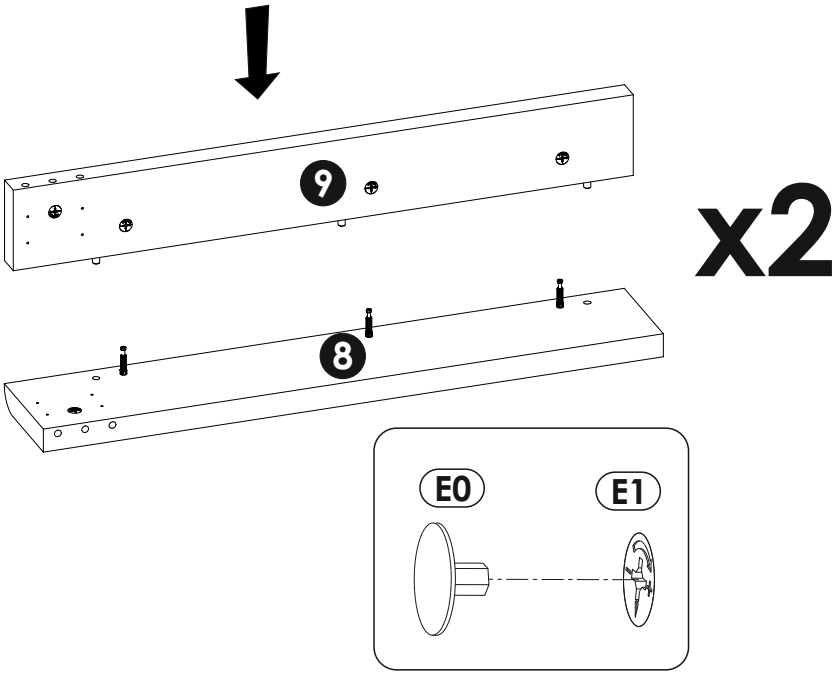

14

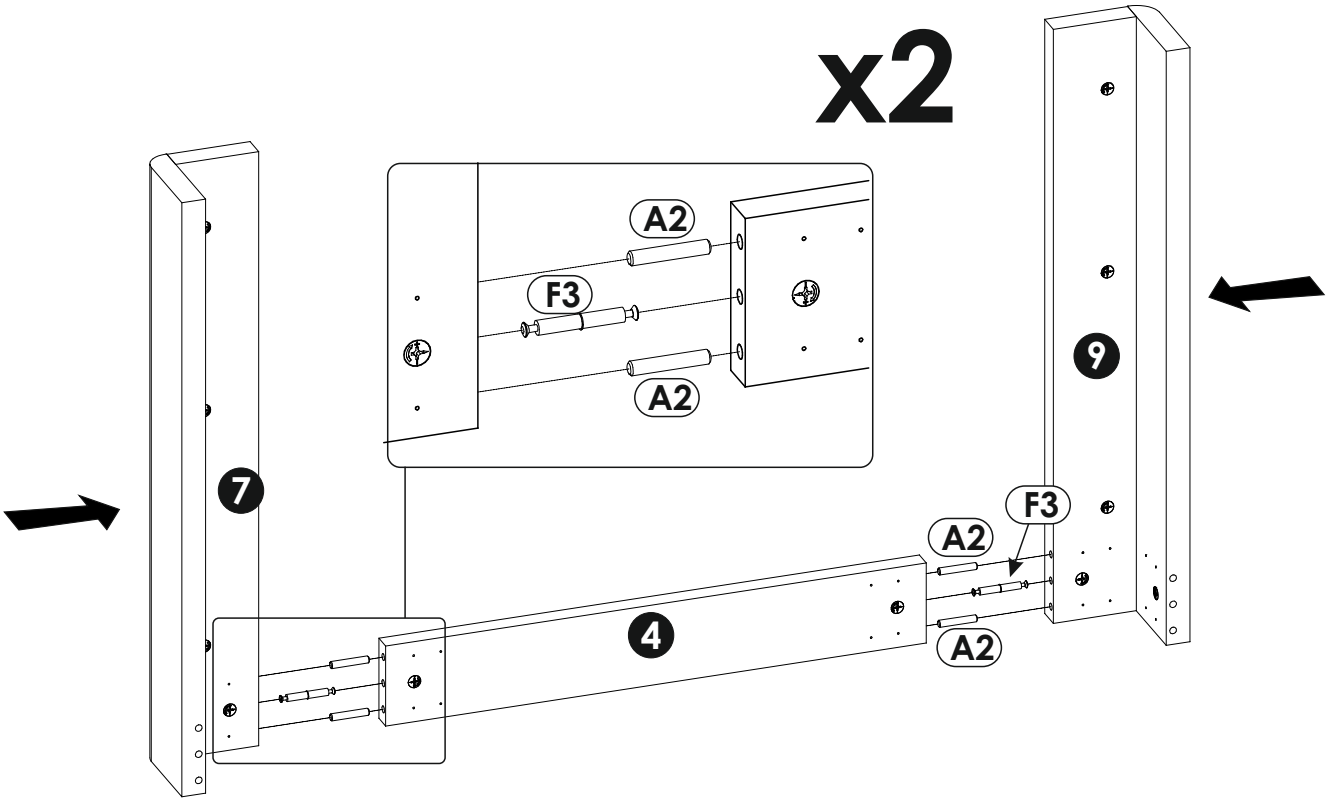

15

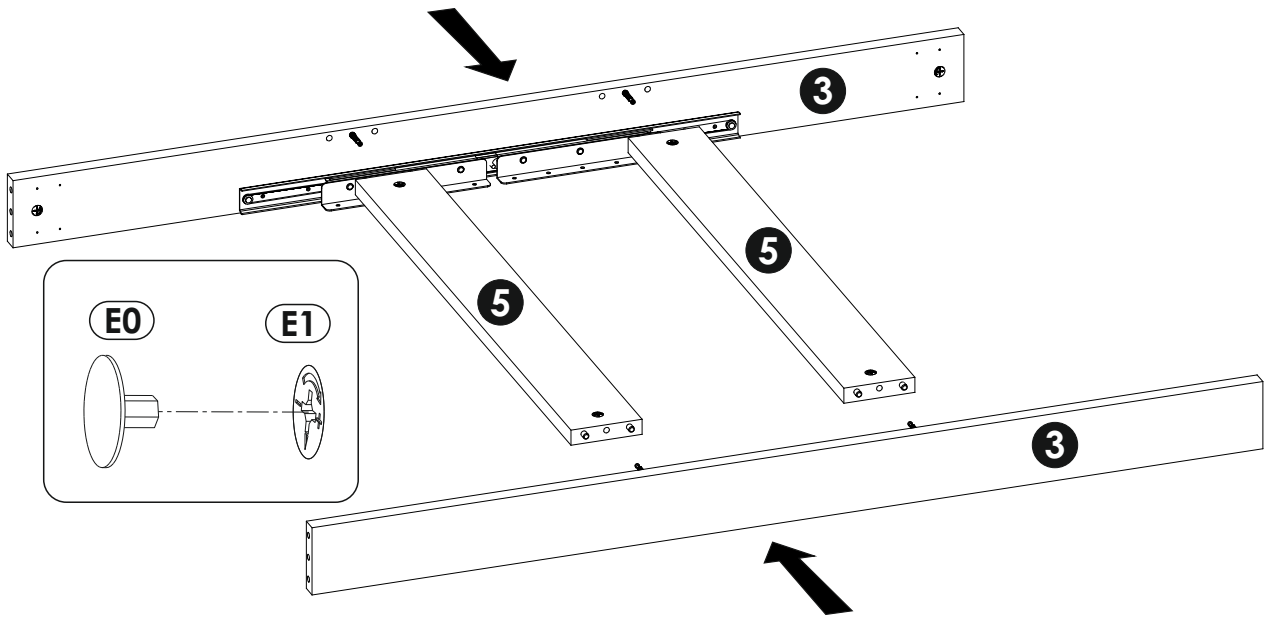

16

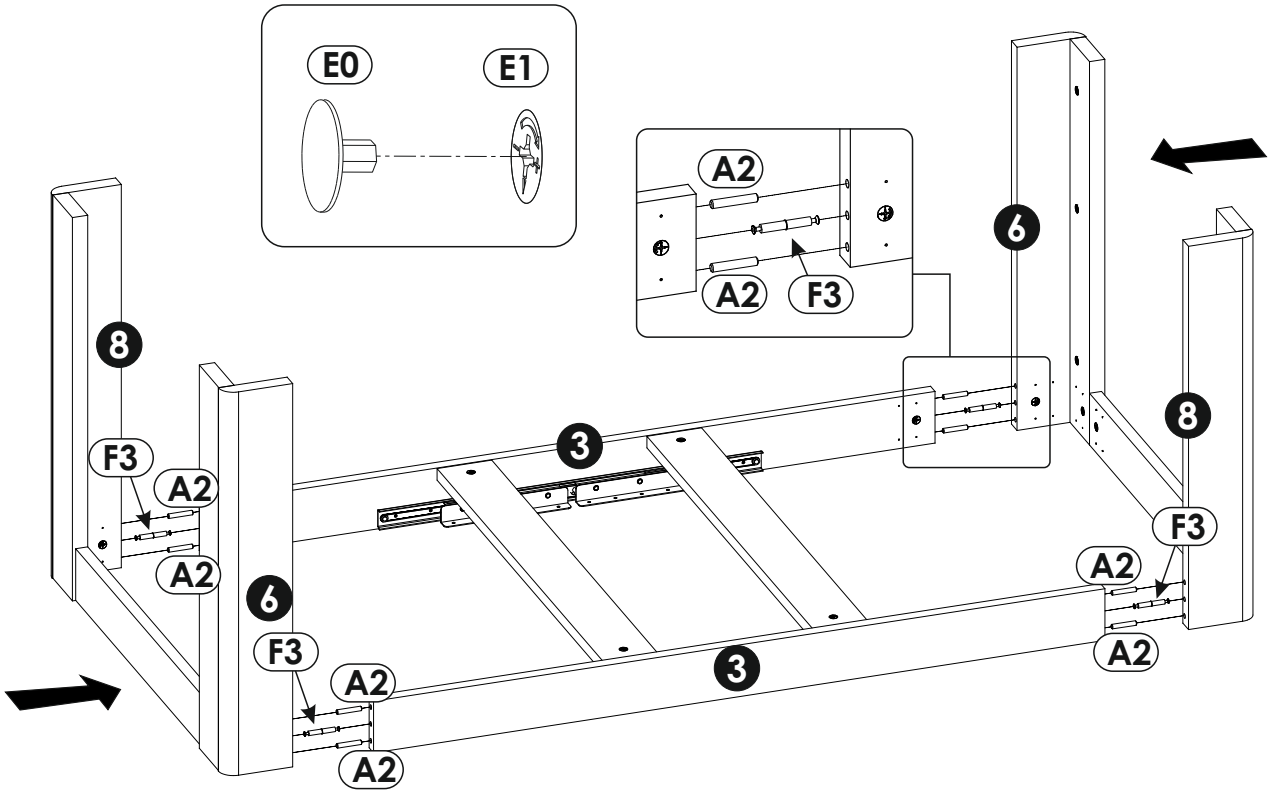

17

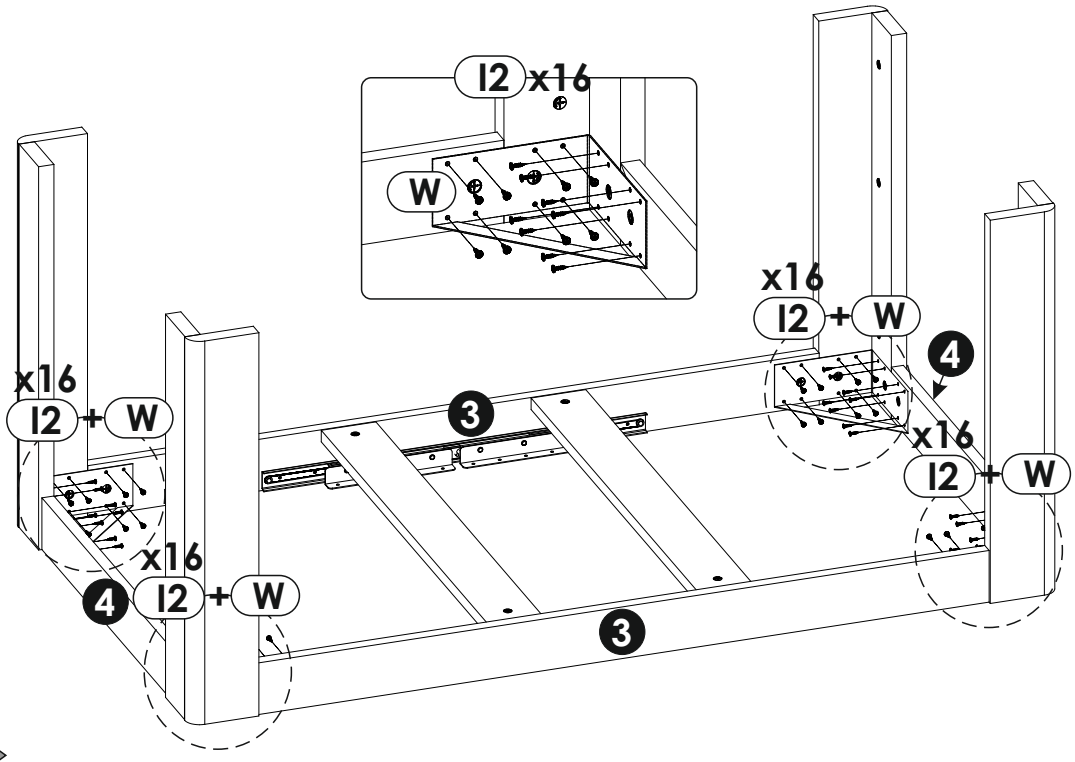
I2 x16
W
x16
I2 + W
4
x16
I2 + W
3
x16
I2 + W
x16
4 I2 + W
3

18

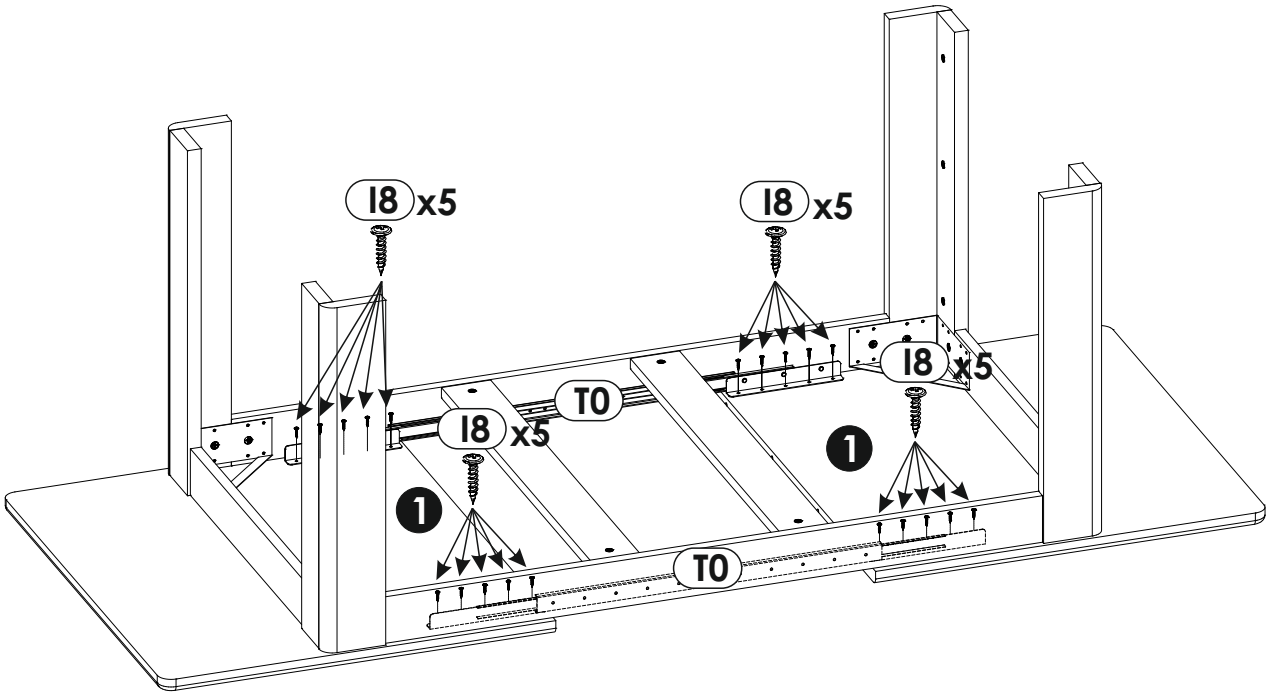
I8 x5
I8 x5
I8 x5
T0
I8 x5
1
1
T0

19

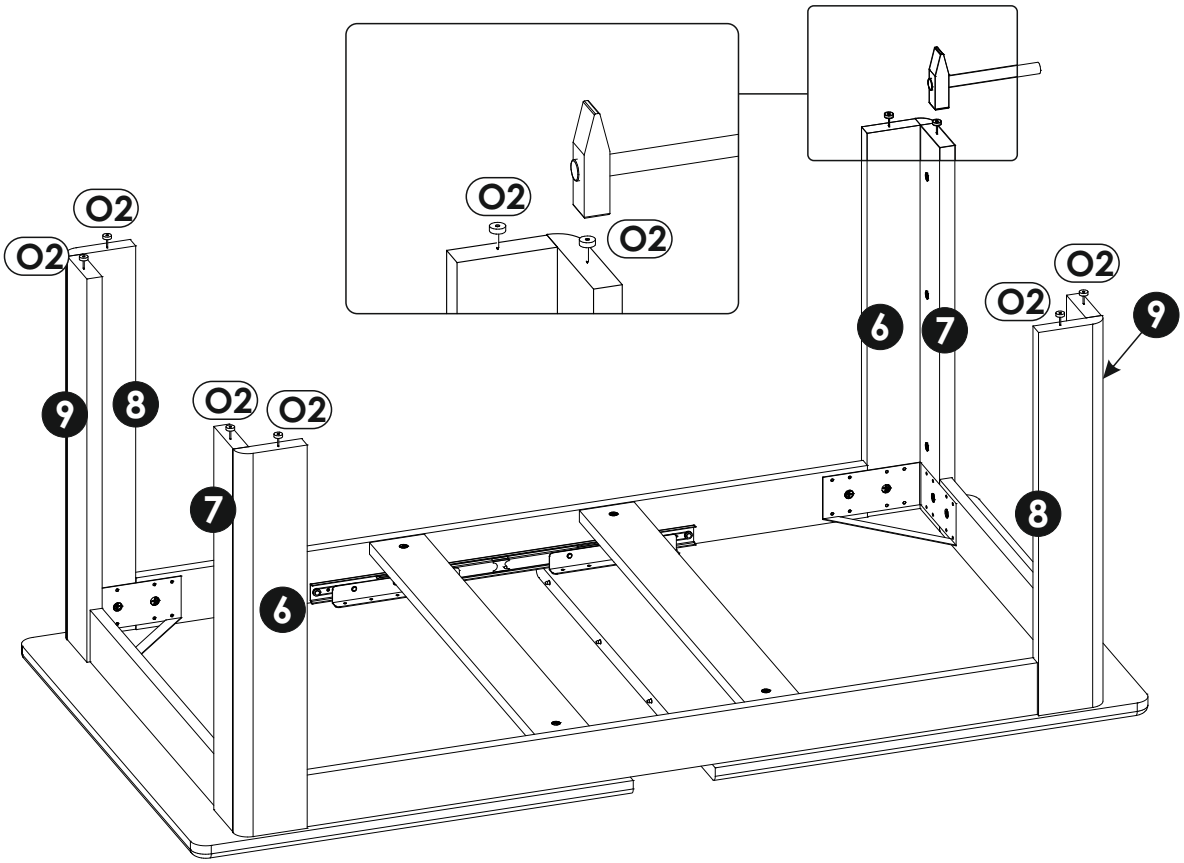

20

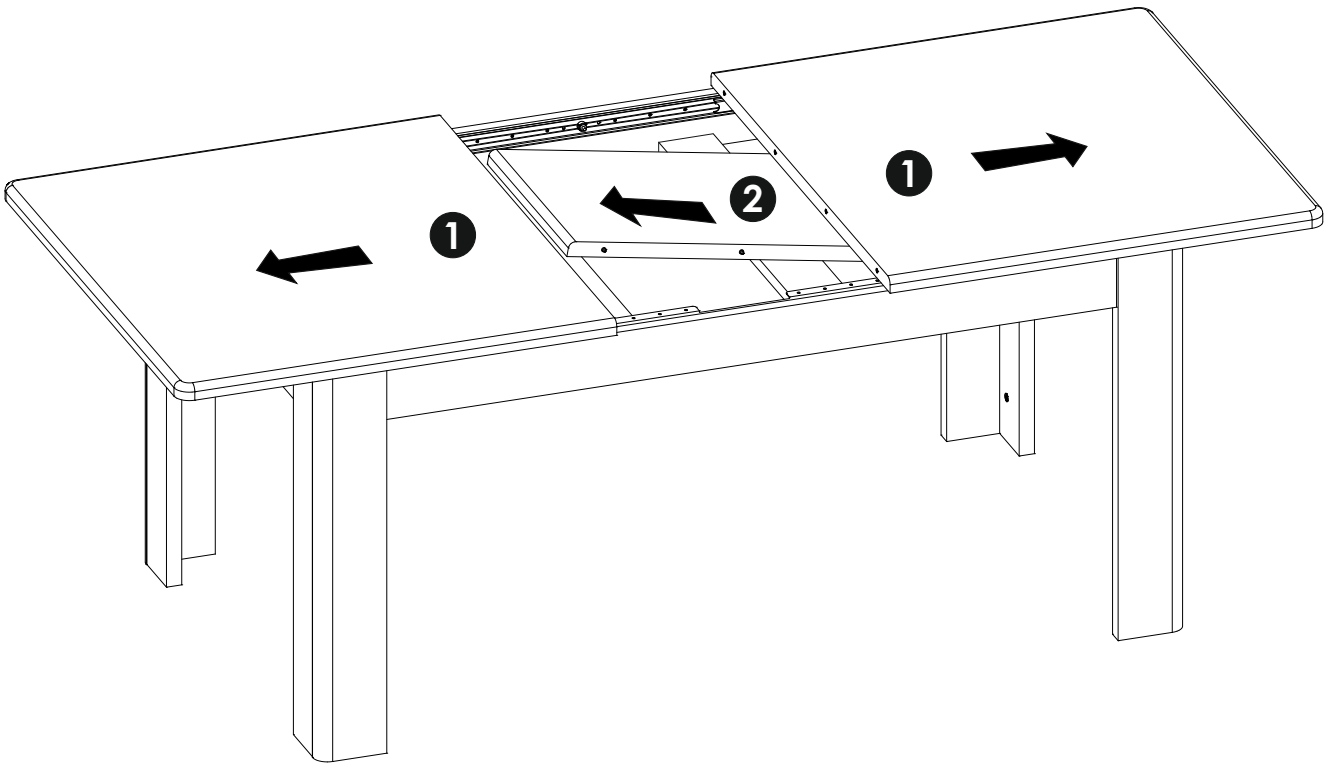

21

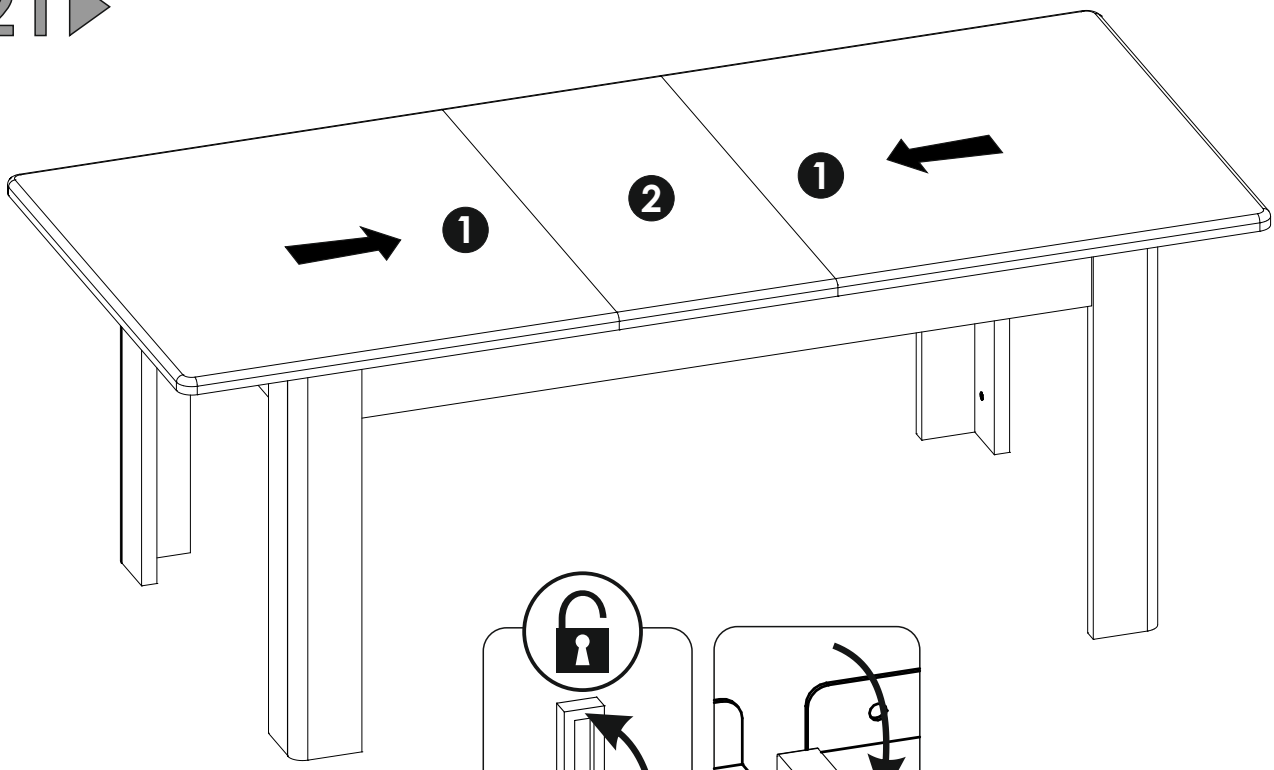

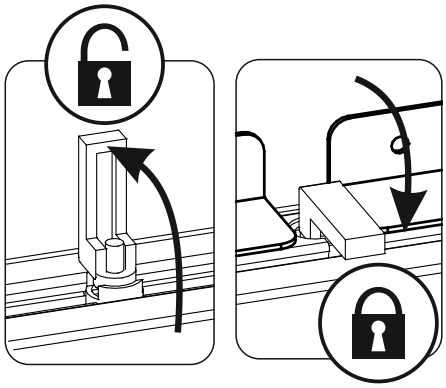

22

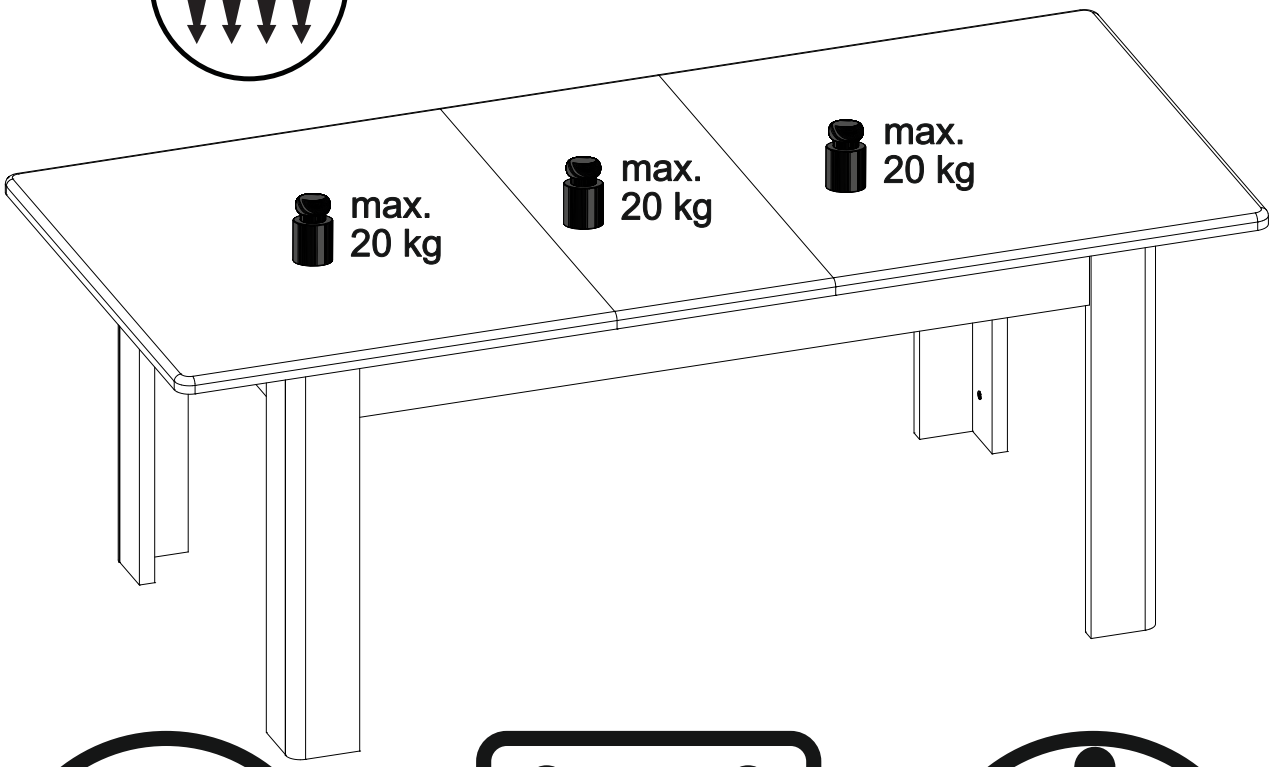

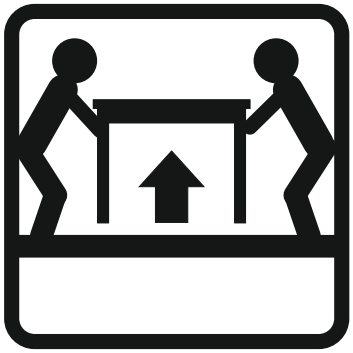

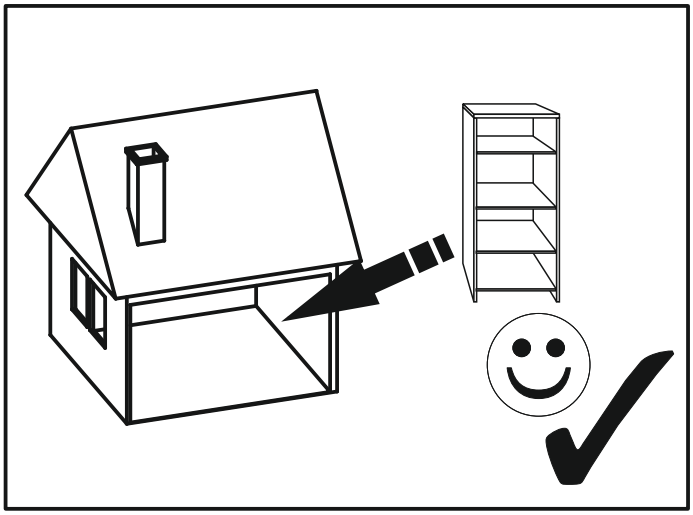

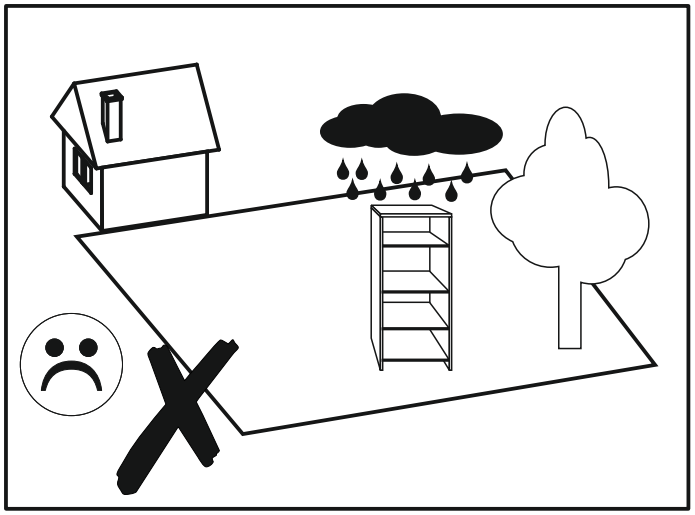

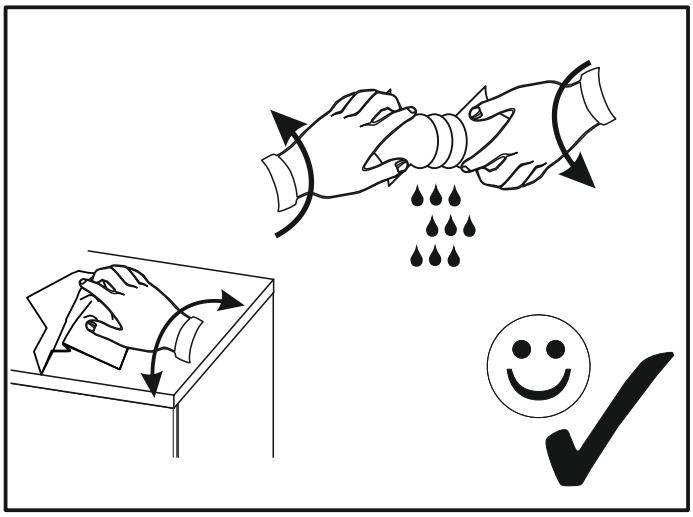

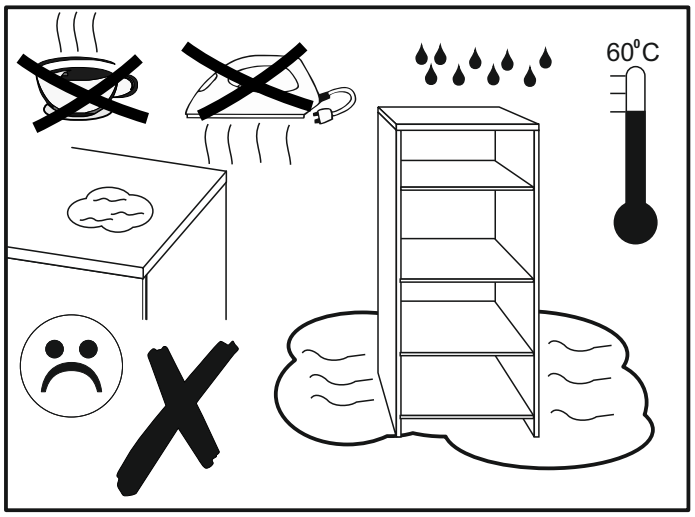
60°C

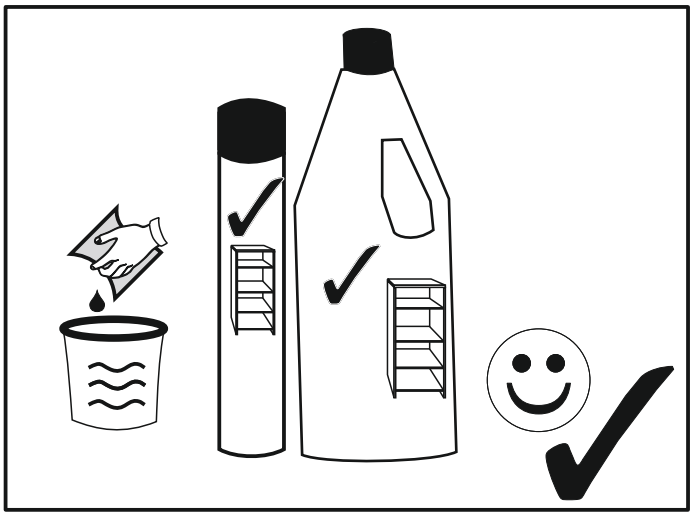

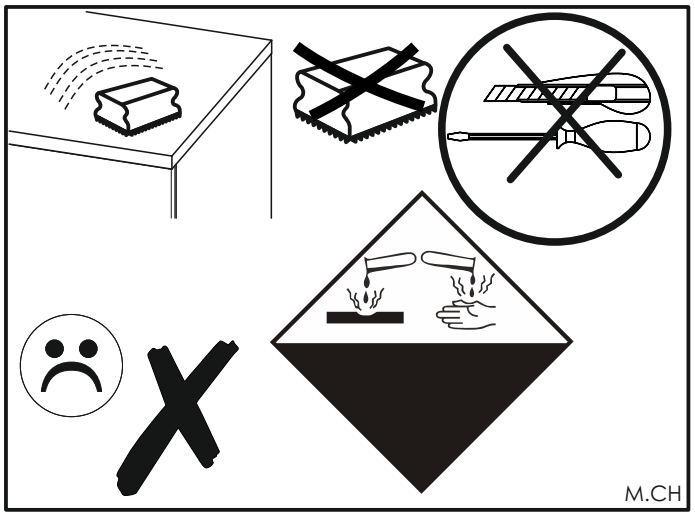
M.CH